Blad 1.

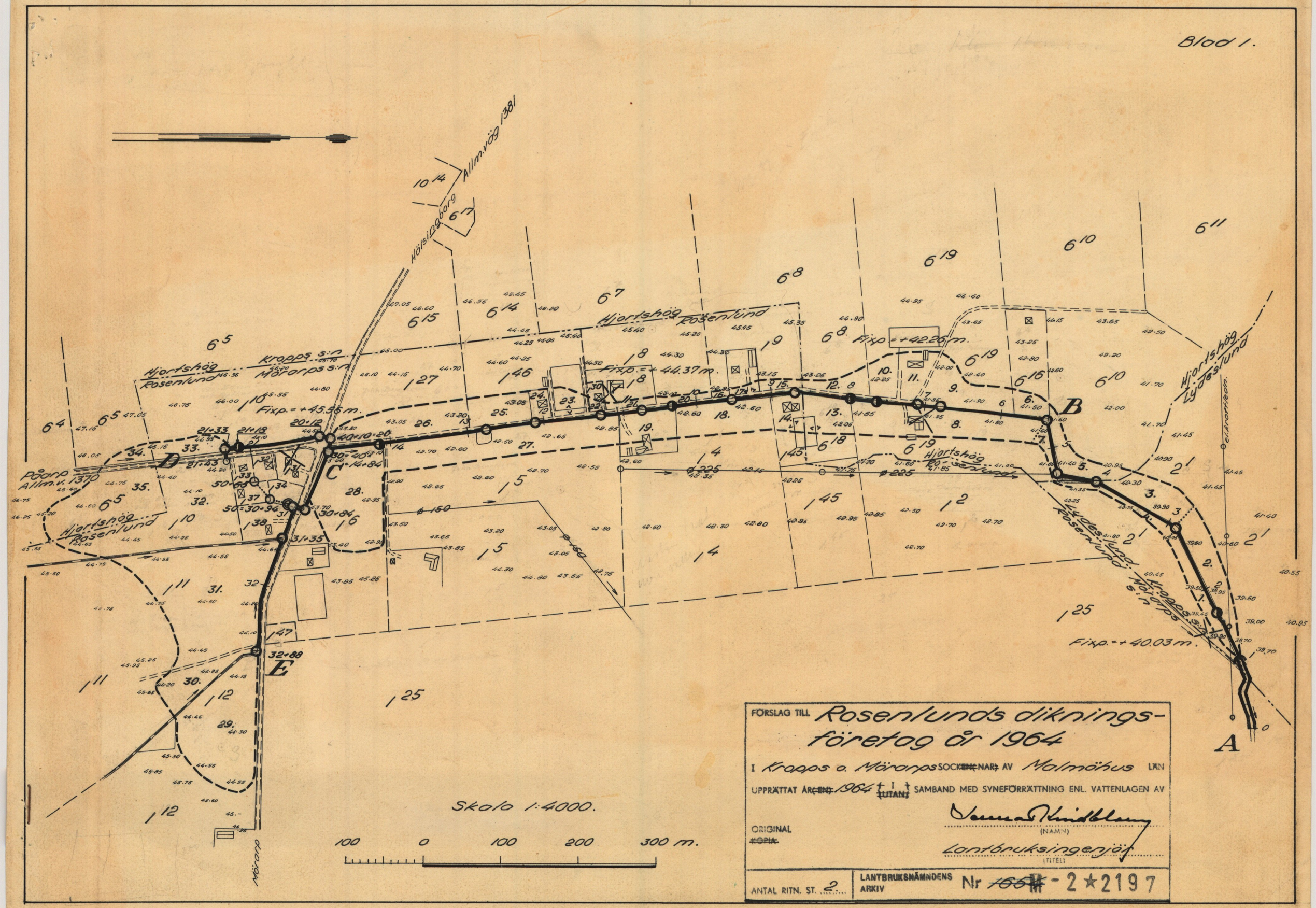

FÖRSLAG TILL **Rosenlunds dikningsföretag år 1964**

I Kropps o. Mörarps SOCK~~EN~~(NAR) AV Malmöhus LÄN

UPPRÄTTAT ÅR~~(EN)~~ 1964 ~~(UTAN)~~ I SAMBAND MED SYNEFÖRRÄTTNING ENL. VATTENLAGEN AV

ORIGINAL ~~KOPIA~~

(NAMN)

Lantbruksingenjör

(TITEL)

ANTAL RITN. ST. 2

LANTBRUKSNÄMNDENS ARKIV Nr ~~165~~ M - 2 ★ 2197

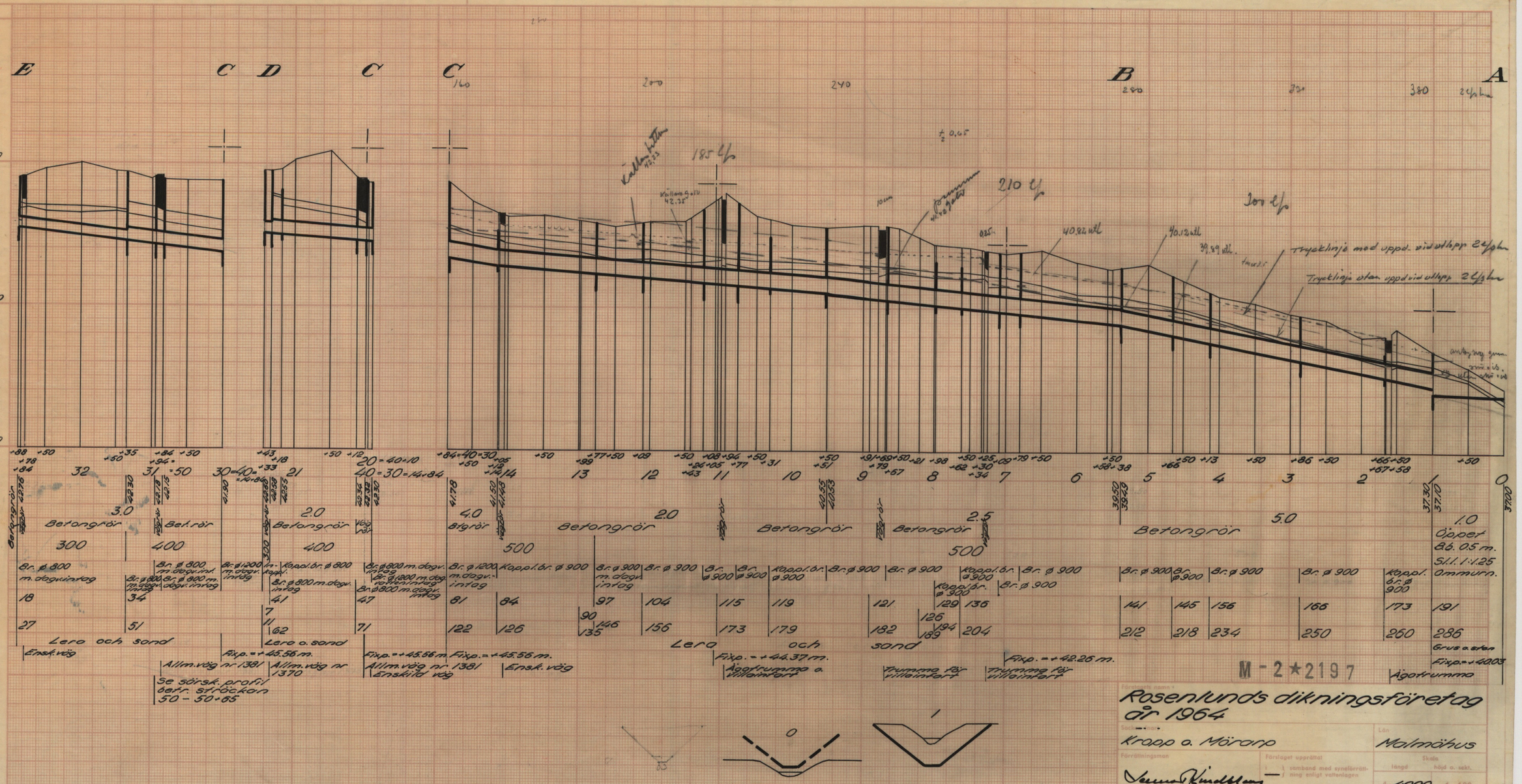

M-2★2197

Fördelningsnamn:

Rosenlunds dikningsföretag år 1964

Sockenfinar: Kropp o. Mörarp

Län: Malmöhus

Förrättningsman: [signature]

Lantbruksingenjör

Förslaget upprättat i samband med synefördrättning enligt vattenlagen år 1964

Skala: längd 1:4000, höjd o. sekt. 1:100

Ritn. nr 2

Antal ritn. 2

Arkivnummer ~~1654~~

M-2★2197

Lantbruksstyrelsen. 3118. 62 april. 2000. SRA 200962

M-2★2197

Handlingar

till

ROSENLUNDS DIKNINGSFÖRETAG ÅR 1964

i Kropps och Mörarps s:r,Malmöhus län.

Upprättade vid laga syneförrättning

år 1964 av

Lennart Kindblom

Lantbruksingenjör

Fnr 1654

Hänvisning

Den förrättning som beskrivs i

akt nr LN 2197

har helt eller delvis omprövats.

Uppgifter om omprövningen kan sökas i

2303

Övriga upplysningar (om t ex det äldre företaget helt har upphört):

16/11 2007 G. Regnéll

Datum och namn

G. REGNÉLL

Handlingar

till

ROSENLUNDS DIKNINGSFÖRETAG ÅR 1964

i Kropps och Mörarps socknar, Malmöhus län.

Upprättade vid laga syneförrättning

år 1964 av

Lennart Kindblom

Lantbruksingenjör

Innehållsförteckning:

Protokoll		sid.	1 - 7
Bilagor 1-6		"	8 - 21
Värderingslängd	Bil. A.	"	22 - 34
Kostnadsförslag	" B.	"	35 - 39
Arbetsbeskrivning	" C.	"	40 - 43
Utlåtande	" D.	"	44 - 56
Kostnadsfördelningslängd	" Da.	"	57 - 60
Typritningar		"	61 - 64

Till akten hör 2 ritningar.

Ö V E R S I K T S K A R T A

Skala 1:100000

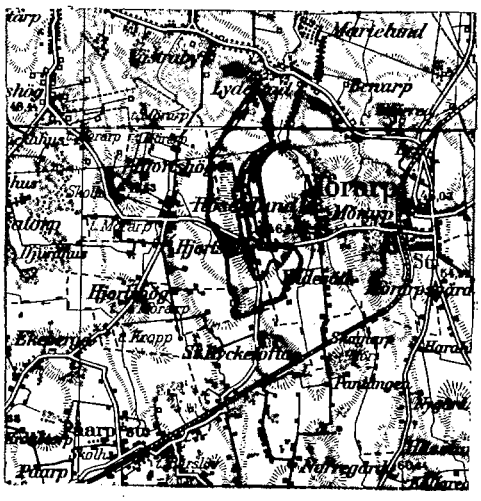

Protokoll, fört vid sammanträden under syneförrättning enligt vattenlagen avseende torrläggning av mark tillhörande Rosenlund nr 1 m.fl. fastigheter i Kropps och Mörarps socknar, Malmöhus län.

Sedan undertecknad på därom gjord ansökan av länsstyrelsen förordnats handlägga ifrågavarande förrättning (bil. 1) hade genom i ortstidningen införd kungörelse (bil. 2) sammanträde i ärendet utsatts att hållas den 31 januari 1964 kl. 10.00 i Kropps Samlingslokal, Mörarp. Kända sakägare hade tillsänts skriftliga underrättelser om sammanträdet (bil. 3). På sålunda utsatt tid och plats inställde sig undertecknad, förrättningsman, samt skiftesgodemännen Gunnar Nilsson och Nils Larsson, varjämte följande sakägare infunnit sig:

Vägförvaltningen i Malmöhus län genom ingenjör Lars-Olov Larsson enl. fullmakt (bil. 4) och vägmästare Folke Karlsson

Mörarps Kommun genom inspektor Anders Hansson

Mörarps Energiförening genom köpman Carl-Eric Paulsson

Magdalena Ekeroth genom inspektor Anders Hansson, äg. Lydeslund 2^{1}

Tage Palmgren	äg. Hjortshög 6^{19}
Edvin Ohlsson	äg. Hjortshög 6^{5}, Rosenlund 1^{10}
Julius Norberg	äg. Hjortshög 6^{11}
Edvin Carlsson	äg. Hjortshög 6^{10} m.fl.
Leif Frisk	äg. Hjortshög 10^{14}
Oskar Åkesson	
Sven Axelsson	äg. Rosenlund 1^{25}
Gustav Bengtsson	äg. Hjortshög 6^{4}
Oscar Prytz	äg. Rosenlund 1^{4}

John Bengtsson äg. Rosenlund 1^{5} m.fl.

Johan Ahlin äg. Rosenlund 1^{12}

Harald Ludvigssons dödsbo genom trädgårdsmästare Kurt Carlsson enl. fullmakt (bil. 5) äg. Rosenlund 1^{6}

Kurt Carlsson äg. Rosenlund 1^{46}

Einar Hall äg. Rosenlund 1^{45} m.fl.

Lennart Persson

Carl Holmqvist äg. Rosenlund 1^{37}

Thure Andersson äg. Rosenlund 1^{38}

Carl Gunnarsson äg. Rosenlund 1^{33}

Ruben Ohlssons dödsbo genom Bengt Rubensson äg. Rosenlund 1^{11}

§ 1.

Ansökningen om förrättningen och förordnandet upplästes.

§ 2.

Jäv mot synemännen anfördes efter förfrågan icke, och visste sig dessa ej heller vara jäviga.

§ 3.

Ersättning för mark, som tages i anspråk för avloppens breddning eller för jordupplag eller intrång yrkades efter förfrågan icke.

§ 4.

Med anledning av det utfärdade förordnandet hade erforderliga fältarbeten och markundersökningar vekställts. Sökandena hade därvid framfört vissa yrkanden och önskemål angående ifrågasatta torrläggningsåtgärder. Med beaktande härav hade förslag till torrläggning av ifrågavarande marker upprättats, vilket förslag nu framlades för sakägarna.

§ 5.

Sökandena yrkade, att torrläggningsföretaget skulle utföras enligt det upprättade förslaget.

§ 6.

John Bengtsson och Harald Ludvigssons dödsbo genom Kurt Carlsson motsatte sig ej förslaget.

§ 7.

Byggnadsnämndens ordförande Oscar Prytz upplyste att det ej fanns några planer på ytterligare bebyggelse inom ifrågavarande område.

§ 8.

Upplystes att godtagbara reningsbrunnar funnos till de fastigheter, som nu hade wc.

§ 9.

Ansåg Kommunen att utredning skulle ske angående gemensam anläggning för fastighetsgruppen Rosenlund nr 1.

Skulle Kommunen svara för utredningskostnaderna härför.

§ 10.

Då intet vidare förekom, förklarades sammanträdet avslutat och meddelades, att synegång nu skulle företagas. Det beslöts att nytt sammanträde skulle hållas på samma plats tisdagen den 24 mars 1964, kl. 10.00.

Kropp, Mörarp den 31 januari 1964.

I tjänsten:

Lennart Kindblom

Lantbruksingenjör

Gunnar Nilsson Nils Larsson

<u>År 1964 den 24 mars</u> inställde sig undertecknad, förrättningsman, jämte skiftesgodemännen Gunnar Nilsson och Nils Larsson i Kropps Samlingslokal, Mörarp, för att åter handlägga syneförrättningen. Förutom synemännen hade följande sakägare infunnit sig:

Mörarps kommun genom inspektor Anders Hansson

~~Mörarps Energiförening genom Carl-Eric Paulsson~~

Anders Hansson

Magdalena Ekeroth genom inspektor Anders Hansson

Tage Palmgren

Edvin Ohlsson

~~Arthur Nilsson~~

Julius Norberg

Edvin Carlsson

~~Leif Frisk~~

~~Sven Johansson~~

~~Åke Karlsson~~

Oskar Åkesson

~~Sven Axelsson~~

~~Gustav Bengtsson~~

~~Per Franke~~

~~Oscar Prytz~~

John Bengtsson

Johan Ahlin

Harald Ludvigssons dödsbo genom Kurt Karlsson

Kurt Karlsson

~~Einar Hall~~

~~Lennart Persson~~

Carl Holmqvist

Thure Andersson

~~Arthur Tullberg~~

~~Carl Gunnarsson~~

~~Erik Bengtsson~~

~~Hugo Melliander~~

Ruben Ohlssons dödsbo genom Bengt Rubensson

Bengt Rubensson

~~Kjell Randau~~

~~Vägförvaltningen i Malmöhus län~~

§ 11.

Protokollet från föregående sammanträde upplästes och godkändes.

§ 12.

Förrättningsmannen meddelade, att han enligt 10 kap. 52 § vattenlagen inhämtat yttrande från Vägförvaltningen i Malmöhus län (bil. 6).

§ 13.

Förrättningsmannen redogjorde för av honom upprättat förslag till

företagets utförande samt framlade till sakägarnas granskning de till företaget hörande handlingarna och ritningarna.

Förslagshandlingarna bilades protokollet:

värderingslängden	såsom bilaga A,
kostnadsförslaget	" " B och
arbetsbeskrivningen	" " C.

§ 14.

Avgavs synemännens utlåtande - bilaga D med underbilaga Da - med tillkännagivande, att den med utlåtandet missnöjde ägde detsamma klandra genom besvär till Söderbygdens vattendomstol, Växjö 1.

§ 15.

De närvarande förklarade sig beredda att välja styrelse och de utsågo härtill Anders Hansson såsom ordförande samt Oskar Åkesson och Tage Palmgren.

Till suppleanter utsågos Kurt Karlsson.

Till revisorer utsågos Edvin Olsson och Edvin Karlsson.

§ 16.

Förrättningsmannen meddelade, att avskrifter och kopior av de till företaget hörande handlingarna och ritningarna inom trettio dagar skulle översändas till styrelsens ordförande för att hos honom förvaras och hållas tillgängliga för envar, som önskar granska dem eller taga avskrifter.

§ 17.

Antecknades till protokollet, att kostnaderna för hantlangning uppgått till 369:56 kronor, vilket förskotterats av Tage Palmgren.

Annonskostnaden och hyra för syneförrättningssammanträdet hade förskotterats av Anders Hansson med 143:20 kronor. Godemännens arvoden uppgingo till 287:- kronor, vilket betalades av Anders Hansson.

§ 18.

Förrättningsmannen redogjorde för gällande bestämmelser rörande bidrag och lån av statsmedel till utförande av dikningsföretag.

§ 19.

Vissa av sakägarna överenskommo att ansöka om bidrag av statsmedel till sina kostnader för företagets utförande.

De uppdrogo åt ordföranden

att, därest statsbidrag beviljas, med vederbörande myndighet avsluta kontrakt om arbetets utförande,

att uppbära och utkvittera det statsbidrag, som kan komma att beviljas samt

att företräda delägarna i alla de övriga frågor, som avse bidrag av statsmedel.

§ 20.

Då intet vidare förekom, upplästes och godkändes protokollet samt förklarades förrättningen avslutad, varefter sammanträdet upplöstes.

Kropp, Mörarp den 24 mars 1964.

I tjänsten:

Lennart Kindblom

Lennart Kindblom
Lantbruksingenjör

Gunnar Nilsson

Nils Larsson

Dnr 78 429/63 - 8 - Dnr III M9 12 63 Bilaga 1.

1654

Ink.d. 28 OKT 1963

Lantbruksnämnden
i Malmöhus län

R E S O L U T I O N

Översändes till lantbruksingenjören Lennart Kindblom som förordnas att, därest laga hinder ej möter, i behörig ordning företaga den i inneliggande ansökan omförmälda förrättning; skolande bevis om detta förordnandes emottagande skyndsamt hit insändas.

Malmö i landskansliet den 25 oktober 1963.

På länsstyrelsens vägnar:

B. Ulmén

Åke Andrén

FOTOKOPIA

Länsstyrelsen, Malmö
KUNGL. LANTBRUKSSTYRELSEN
Ärendet handlägges av Byråchef H.Åkerman/KAn

21.10.1963 Dnr IR 1125-1126/63

Länsstyrelsen i Malmöhus län

MALMÖ

Dnr 119 12 63
Inb. 24 OKT. 1963
Länsstyrelsen, Malmö
Landskansliet

Ansökningar om förordnande enligt 10 kap. vattenlagen.

./. Lantbruksnämnden i Malmöhus län har med skrivelse den 5 oktober 1963 översänt bifogade, nedan nämnda två ansökningar om förordnande av förrättningsman för handläggning av syneförrättningar enligt 10 kap. vattenlagen. Förrättningarnakräver enligt nämndens mening handläggning av lantbruksingenjör.

Sökande	Socknar
Olof Ström m.fl.	Alstad och Slagarp
Magdalena Ekerot m.fl.	Kropp och Möarp

Lantbruksstyrelsen föreslår att lantbruksingenjören L. Kindblom, adress Lantbruksnämnden, Malmö, förordnas att handlägga de sökta förrättningarna.

Hans Wetterhall
Hans Wetterhall
Överdirektör

H. Åkerman
H. Åkerman
Byråchef

Postadress Fack, SOLNA 1 | Gatuadress Centralvägen 16 | Telefon 08/83 05 20 | Telegramadress Lantbruk | Postgiro 1 56 66

Fnr 1654

Dnr. JL 429/63

Ink.d. - 4 OKT. 1963

Lantbruksnämnden i Malmöhus Län

Insändes till vederbörande lantbruksnämnd.

LANTBRUKSSTYRELSEN
7 OKT. 1963
DIARIE Nr LR 1126/63
SAK Nr 4:3

Till Länsstyrelsen i Malmöhus län.

Dnr. 49 12 63
Ink. 24 OKT. 1963
Rä... Malmö

Härmed anhålles om förordnande för behörig förrättningsman att handlägga syneförrättning enligt 10 kap. vattenlagen för torrläggning av mig/oss tillhörig mark inom Kropps och Märarps socken(-nar) av Malmöhus län.

Förrättningen avser Igenläggning av öppet dike vari utsläppes kloakvatten från ca 10 tal bostadsfastigheter.

här uppgives så fullständigt som möjligt företagets beskaffenhet (dikning, åreglering, sjösänkning, invallning e. d.), vidare

företagets omfattning (areal som skall torrläggas, avloppens längd o. d.), om flottled, damm, järnväg, landsväg e. d. beröres m. m.

Diketts längd ca 1500 mtr

Närmaste järnvägsstation

Meddelanden om förrättningen ställes till Inspektör Anders Hansson Rosendal Märarp Tel. 750 72 Helsg

titel, namn och fullständig adress samt telefon.

Lydestad den 13/8 1963

Sökandes namn:		Fastighet:
Magdalena Ekerot	för fastigheten	Lydestad 1/1
Gen Anders Hansson	» »	
042-71164 Tage Palmgren	» »	Hjortshag 6 19
Johan Ahlin		Märarp
Oscar Dyty	042-71165	Rosenlund 1 4
Ruben Olssons sth. Bengt Rubensson		Yndesäte 2 4
Knut Karlsson	Tel. 042-71204	Rosenlund 1 46
Oscar Hall		Rosenlund 1 45
Edvin Ohlsson		Hjortshag 6 5

Vänd!

Förutom nämnda, sökandena tillhöriga fastigheter, väntas nedanstående ägare och fastigheter bliva berörda av företaget.

Icke sökandes namn: **Fastighet:**

..... ägare av fastigheten .....

..... » » » .....

..... » » » .....

.....

.....

.....

.....

.....

.....

.....

.....

.....

.....

.....

Lantbruksnämnden får till förrättningsman föreslå:

.....

.....

..... den ..... 19.....

På Lantbruksnämndens vägnar:

.....

STATENS REPRODUKTIONSANSTALT 454453

Bilaga 2.

Kungörelse.

Sammanträde för syneförrättning angående torrläggning av marker till Rosenlund nr 1 m.fl. fastigheter i Kropps och Mörarps socknar av Malmöhus län kommer att hållas i Kropps Samlingslokal, Mörarp, fredagen den 31 januari 1964 kl. 10.00, då vederbörande sakägare ha att infinna sig personligen eller genom lagligen befullmäktigade ombud.

Av förrättningen kommer att beröras marker till Hjortshög nr 6 och 10 samt Lydeslund nr 2 i Kropps socken och Rosenlund nr 1 i Mörarps socken samt allmänna vägarna nr 1381, delen Rosenlund (1370) - Mörarp (1382) och nr 1370, delen Påarp (1372) - Rosenlund (1381).

Malmö den 14 januari 1964.

I tjänsten:

Lennart Kindblom

Lantbruksingenjör

Att ovanstående kungörelse varit införd i Skånska Dagbladet den 16 januari 1964, intygas i tjänsten:

Lennart Kindblom

Lantbruksingenjör

Bilaga 3.

Förteckning

över kungörelser, kallelser och underrättelser, som avsänts vid syneförrättning angående torrläggning av marker till Rosenlund nr 1 m.fl. fastigheter i Kropps och Mörarps socknar, Malmöhus län.

Adressat	Adress	Avs. dag
Skiftesgodemannen Gunnar Nilsson, Gödstorp,	Mörarp	15/1 1964
" Nils Larsson, Mörshög,	Bjuv	"
Vägförvaltningen i Malmöhus län, Box 4201,	Malmö 4	"
Mörarps Kommun,	Mörarp	"
Hälsovårdsnämnden i Mörarps kommun,	"	"
Mörarps Energiförening, Köpman Carl-Eric Paulsson,	"	"
Inspektor Anders Hansson, Rosendal,	"	"
Fru Magdalena Ekeroth, c/o Inspektor Anders Hansson, Rosendal,	"	"
Lantbrukare Tage Palmgren, Hjortshög,	"	"
" Edvin Ohlsson, "	"	"
" Arthur Nilsson, "	"	"
" Julius Norberg, "	"	"
" Edvin Carlsson, "	"	"
Montör Leif Frisk, "	"	"
Förman Sven Johansson, "	"	"
Trädgårdsmästare Åke Karlsson,"	"	"
Lantbrukare Oskar Åkesson, Lydeslunds gård,	"	"
Godsägare Sven Axelsson, Rosenlunds gård,	"	"
Lantbrukare Gustav Bengtsson, Slättäng,	"	"
" Per Franke, Rosenlund,	"	"
" Oscar Prytz, "	"	"

Adressat	Adress	Avs. dag
Lantbrukare John Bengtsson, Rosenlund,	Mörarp	15/1 1964
" Johan Ahlin, "	"	"
Harald Ludvigssons dödsbo, "	"	"
Trädgårdsmästare Kurt Carlsson, Rosenlund,	"	"
" Einar Hall, "	"	"
Lantbrukare Lennart Persson, Magnehill,	"	"
Linjearbetare Carl Holmqvist, Rosenlund,	"	"
Byggmästare Thure Andersson, "	"	"
Vägentreprenör Arthur Tullberg, Valhallag. 4,	Hälsingborg	"
Chaufför Carl Gunnarsson, Rosenlund,	Mörarp	"
Byggnadsarbetare Erik Bengtsson, Rosenlund,	"	"
" Hugo Melliander, "	"	"
Ruben Ohlssons dödsbo, Yndesäte,	"	"
Lantbrukare Bengt Rubensson, Yndesäte,	"	"
Rörläggare Kjell Randau, Rosenlund,	"	"

Malmö den 15 januari 1964.

I tjänsten:

Lennart Kindblom

Lantbruksingenjör

Bilaga 4.

F u l l m a k t

Vägförvaltningen i Malmöhus län befullmäktigar härigenom ingenjören Lars-Olov Larsson, att vid syneförrättning angående torrläggning av marker till Rosenlund nr 1 m fl fastigheter i Kropps och Mörarps socknar, som kommer att hållas i Kropps Samlingslokal, Mörarp, fredagen den 31 januari 1964 kl 1000, utföra och bevaka vägförvaltningens talan.

Ombudets laga åtgärder godkännes.

Malmö den 18 januari 1964

Vägförvaltningen i Malmöhus län

Harald Ekström

Bilaga 5.

Fullmakt.

Undertecknad ger Trädgårdsmästen Knut Knutsson Munarp rätt att för vår kolan vid synefürättning i Kreppes samlingssal fredagen 31 januari.

För Harald Ludvigssons Sterbhus Rosenlund 16
Munarp

Nils Ludvigsson

Bilaga 6.

2.3.1964 Fnr 1654

Vägförvaltningen i Malmöhus län
Box 4201

MALMÖ 4

Rosenlunds dikningsföretag år 1964.

Sedan undertecknad av Länsstyrelsen förordnats att handlägga syneförrättning angående torrläggning av marker tillhörande Rosenlund nr 1 m.fl. fastigheter i Kropps och Mörarps socknar, Malmöhus län, har sammanträde i ärendet utsatts att hållas i Kropps Samlingslokal, Mörarp, tisdagen den 24 mars 1964 kl. 10.00.

./. Då förrättningen kommer att beröra allmänna vägarna 1381 och 1370, får jag härmed överlämna ett utdrag av mitt förslag till utlåtande i ärendet med anhållan om Edert yttrande jämlikt bestämmelserna i 10 kap. 52 § vattenlagen.

I tjänsten:

Lennart Kindblom
Lantbruksingenjör

Rosenlunds dikningsföretag år 1964
Utdrag ur förslag till utlåtande

Mom. 3. Broar och trummor.

Allmänna vägar.

Mellan sektionerna 40-20+12 och 21+33-21+43 på dikessträckan C-D och mellan sektionerna 30+84 och 30+94 på dikessträckan C-E korsar berörda avlopp allmänna vägarna nr 1381 och nr 1370. Genom väg 1381 finnes för närvarande vid sektion 40 en trumma av ø 300 mm betongrör och vid sektion 30+84 en trumma av ø 400 mm betongrör. Genom väg 1370 finnes vid sektion 21+33 ingen egentlig trumma, endast ett ø 75 mm järnrör, kopplat till befintlig invallningspump vid sektion 21+43.

Då samtliga trummor ej utförts till erforderliga djup och dimensioner, erfordras nya trummor. Trumman vid sektion 40 har för närvarande sin sträckning snett genom allmänna vägen. Ny trumma har enligt Vägförvaltningens yrkande erhållit ny sträckning så att vinkelrät korsning erhålles med allmänna vägen 1381. Detta medför att ny trumma måste utföras genom den enskilda vägen.

Trumman mellan sektionerna 40-40+10=20 - 20+12 skall utföras av ø 400 mm vägrör och ligga på höjden + 42,30 m vid sektion 40, + 42,32 m vid sektion 20=40+10 (nedströms allmänna vägen) och på höjden + 42,34 m vid sektion 20+12 (uppströms allmänna vägen).

Trumman mellan sektionerna 21+33 och 21+43 skall utföras av ø 300 mm vägrör och ligga på höjden + 42,58 m på nedströmssidan och på höjden + 42,60 m på uppströmssidan.

Trumman mellan sektionerna 30+84 och 30+94 skall utföras av ø 400 mm vägrör och ligga på höjden + 42,15 m på nedströmssidan och på höjden + 42,18 på uppströmssidan.

Då avloppen på ömse sidor om trummorna skall rörläggas, erfordras brunnar vid trummornas ändpunkter. Vid sektionerna 40+10=20, 20+12, 21+33, 30+84 och 30+94 erfordras brunnar ø 800 mm. Samtliga brunnar skola utföras med 500 mm slamrum och vara försedda med dagvattenintag. Vid sektion 21+43 finnes för närvarande en ø 1000 mm brunn med inmonterad invallningspump. Efter trummans omläggning, mellan sektionerna 21+33 och 21+43, kan invallningspumpen utrivas och trumman anslutas till befintlig brunn.

Uppströms sektion 20+12 på dikessträckan C-D följer avloppet allmänna vägen nr 1370 och har enligt uppgift Vägförvaltningen tidigare utfört täckt avlopp med ø 225 mm betongrör mellan sektionerna 20+12 och 21+18. Ovanför denna punkt är avloppet öppet.

Då ledningen ej utförts till erforderligt djup och med för små dimensioner för ändamålsenlig torrläggning, erfordras omläggning av utförd rörledning. Vidare bör ledningen förlängas till trumman. Härför erfordras ø 400 mm betongrör mellan sektionerna 20+12 och 21+33 samt kopplingsbrunn ø 800 mm vid sektion 21+18.

På dikessträckan C-E följer avloppet allmänna vägen nr 1381 och är rörlagt med ø 400 mm betongrör mellan sektionerna 30 och 31+35, (enligt uppgift utfört av Vägförvaltningen sträckan 30-30+84), och öppet mellan sektionerna 31+35 och 32+88 med undantag för stentrumma mellan sektionerna 32+78 och 32+84. Då avloppet ej har erforderligt djup och dimension för ändamålsenlig torrläggning erfordras omläggning och fördjupning med ø 400 mm betongrör mellan sektionerna 30 och 31+35 och ø 300 mm mellan sektionerna 31+35 och 32+88. Över infarter och enskild väg skall vägrör läggas. Vid sektionerna 31+35 och 32+88 skall brunnar ø 800 mm och vid sektion 30 brunn ø 1200 mm anordnas, samtliga med dagvattenintag.

Enligt Vägförvaltningens önskan borde sträckan 31+35-32+88 rörläggas ur vägsynpunkt. Med hänsyn till Vägförvaltningens och dikningsföretagets gemensamma intressen har träffats preliminär överenskommelse på platsen angående sträckorna 20+12-21+18 delen C-D och 30-30+84 och 31+35-32+88 delen C-E, där Vägförvaltningen i Malmöhus län svarar för materialkostnad för rör och brunnar (sek. 20+12, 21+18, 30, 30+84, 31+35 och 32+88) samt dikningsföretaget för arbetskostnad. De resterande sträckorna 21+18-21+33 samt 30+94-31+35 av avloppen C-D och C-E skall helt bekostas av dikningsföretaget.

Beträffande vägtrummorna skall det åvila Vägförvaltningen i Malmöhus län att bekosta sådana mellan sektionerna 20 och 20+12, 21+33 och 21+43 och 30+84 och 30+94 samt brunnar vid sektionerna 20 och 21+33. Dikningsföretaget svarar för utförande av vägtrumma genom enskilda vägen sektion 40-40+10.

Malmö den 2 mars 1964.
I tjänsten:

Lennart Kindblom
Lantbruksingenjör

Rosenlunds dikningsföretag år 1964

Utdrag ur plankarta

Skala 1:4000

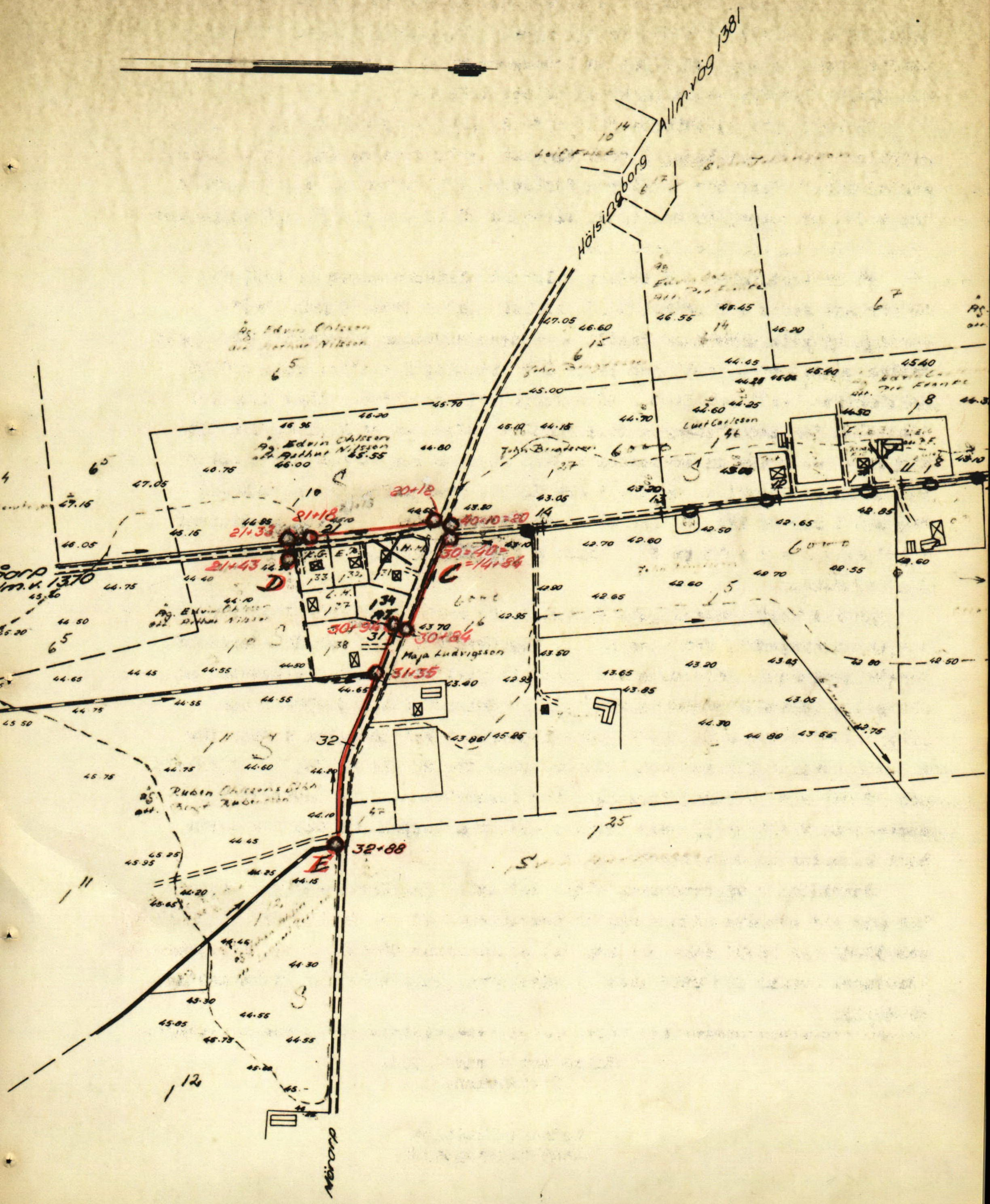

Rosenlunds dikningsföretag år 1964

Utdrag ur profil

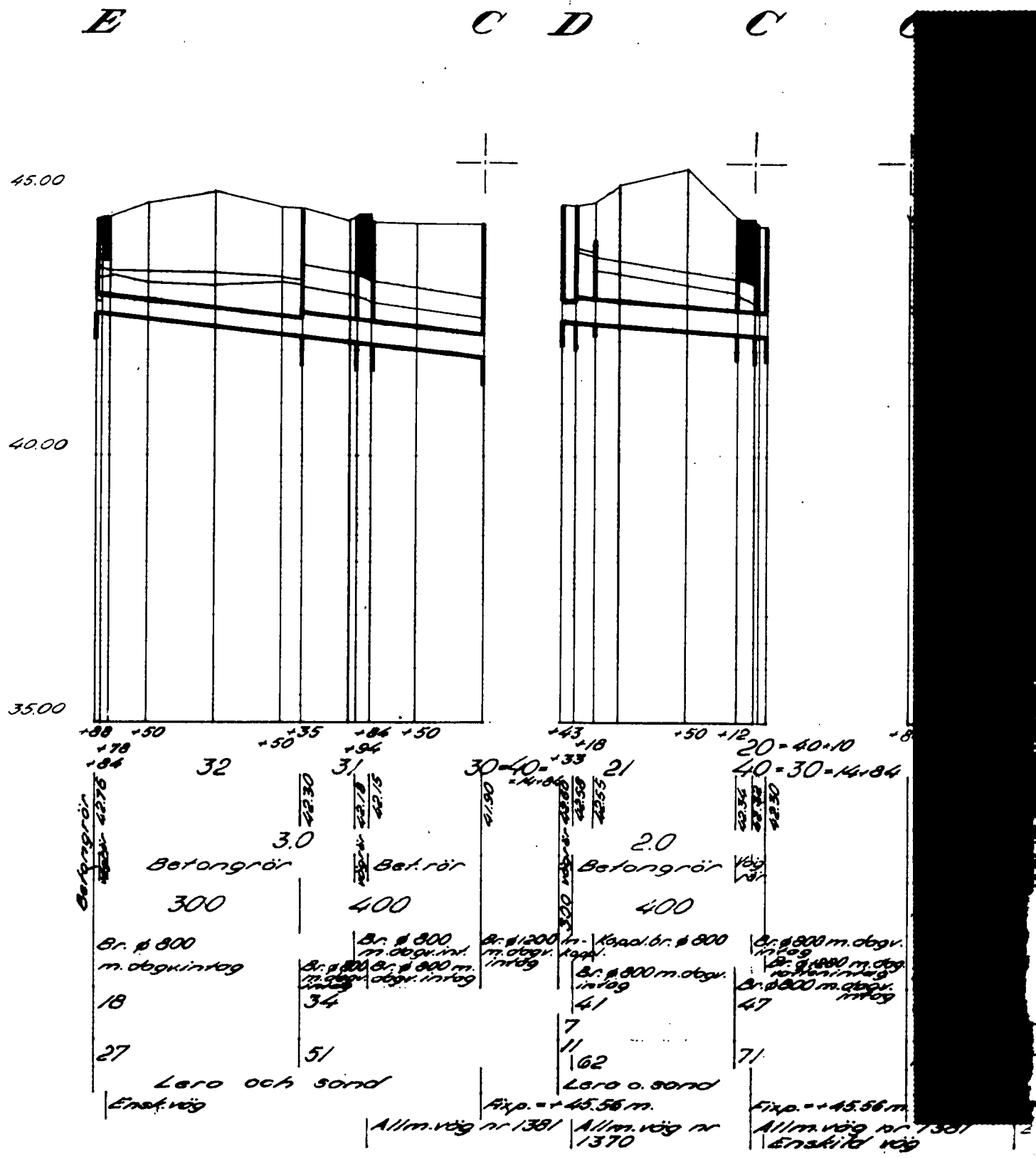

VÄG- OCH VATTENBYGGNADSVERKET
Vägförvaltningen i Malmöhus län

Tjänsteställe	Handläggare	Datum	Beteckning (Åberopas vid korrespondens)
Underhållsavd	Iö Larsson	7.3.1964	VFM-U 51-641095

Lantbruksingenjören
Lennart Kindblom
Lundavägen 66
MALMÖ

Edert tjänsteställe, handläggare	Edert meddelande

Rosenlunds dikningsföretag år 1964

Det av Eder översända utdraget av förslag till utlåtande den 2 mars 1964 angående rubricerade företag, har granskats utan erinran. Vägförvaltningen kommer att rörlägga sträckan 31+35-32+88 och övrigt fullfölja de vid syneförrättningen den 31 januari 1964 träffade överenskommelserna, som framgår av Edert utlåtande.

På vägförvaltningens i Malmöhus län vägnar

Gösta Linder

Lars-Olov Larsson

GE

Postadress Fack 4201, Malmö 4 | Gatuadress Stora Nygatan 29 | Telefonadress 040 — 724 70 | Postgirokonto 18 29 12

Bilaga A.

VÄRDERINGSLÄNGD

Fastighet och ägare / Ägobeskrivning	Ägo-figur-nr	Förbättrad mark: åker, tomt hektar	Förbättrad mark: annan hektar	Värde pr ha: före kronor	Värde pr ha: efter kronor	Båtnad: pr ha kronor	Båtnad: pr ägofigur kronor
Avdelning 1.							
KROPPS SOCKEN							
Lydeslund 2[1]							
Magdalena Ekeroth, arr. Oscar Åkesson							
Alstringsbåtnad							
Åker	1	0,30			6000	500	150
"	2	0,50			6000	500	250
"	3	0,40			6000	1500	600
"	4	0,20			6000	1500	300
Summa		1,40					1300
Brukningsbåtnad a)							6524
" b)							808
Summa båtnad							8632
Hjortshög 6[10], 32/512 mtl							
Edvin Carlsson							
Alstringsbåtnad							
Åker	5	0,35			6000	1500	525
Summa		0,35					525
Brukningsbåtnad a)							750
" b)							326
Anslutningsavgift genom utsläpp av kloakvatten							150
Summa båtnad							1751
Hjortshög 6[11], 23/512 mtl							
Julius Norberg							
Anslutningsavgift genom utsläpp av kloakvatten							100
Summa båtnad							100

STATENS REPRODUKTIONSANSTALT 208556

Fastighet och ägare Ägobeskrivning	Ägo-figur-nr	Förbättrad mark		Värde pr ha		Båtnad	
		åker, tomt hektar	annan hektar	före kronor	efter kronor	pr ha kronor	pr ägofigur kronor
Hjortshög 6[16]							
Edvin Carlsson							
Alstringsbåtnad							
Åker	6	0,15			6000	1500	225
Summa		0,15					225
Brukningsbåtnad a)							276
" b)							140
Anslutningsavgift genom utsläpp av kloakvatten							150
Summa båtnad							791
Hjortshög 6[19], 37/512 mtl							
Tage Palmgren							
Alstringsbåtnad							
Åker	7	0,10			6000	1500	150
"	8	0,95			6000	1500	1425
"	9	0,50			6000	1500	750
"	10	0,20			6000	1500	300
Tomt	11	0,25			6000	1500	375
Summa		2,00					3000
Brukningsbåtnad a)							3484
" b)							1864
Anslutningsavgift genom utsläpp av kloakvatten							600
Båtnad jämlikt 7 kap. 29 § VL							1400
Summa båtnad							10348

VÄRDERINGSLÄNGD

Fastighet och ägare / Ägobeskrivning	Ägo-figur-nr	Förbättrad mark: åker, tomt hektar	Förbättrad mark: annan hektar	Värde pr ha: före kronor	Värde pr ha: efter kronor	Båtnad: pr ha kronor	Båtnad: pr ägofigur kronor
Hjortshög 6[8], 21/512 mtl							
Edvin Carlsson							
arr. Per Franke							
Alstringsbåtnad							
Åker	12	0,20			6000	1500	300
Summa		0,20					300
Brukningsbåtnad b)							187
Summa båtnad							487 ✓
Hjortshög 6[18], 1/512 mtl							
Einar Hall							
Alstringsbåtnad							
Tomt	13	0,30			6000	1500	450
Summa		0,30					450
Brukningsbåtnad a)							318
" b)							280
Summa båtnad							1048 ✓
MÖRARPS SOCKEN							
Rosenlund 1[45], 2/100 mtl							
Einar Hall							
Alstringsbåtnad							
Tomt	14	0,20			6000	1500	300
Summa		0,20					300
Brukningsbåtnad b/							187
Anslutningsavgift genom utsläpp av kloakvatten							300
Båtnad jäml. 7 kap. 29 § VL							700
Summa båtnad							1487 ✓

STATENS REPRODUKTIONSANSTALT 2085 56

Fastighet och ägare Ägobeskrivning	Ägo-figur-nr	Förbättrad mark åker, tomt hektar	 annan hektar	Värde pr ha före kronor	 efter kronor	Båtnad pr ha kronor	 pr ägofigur kronor
Rosenlund av 1^9, 2/100 mtl							
Edvin Carlsson							
arr. Per Franke							
Alstringsbåtnad							
Åker	15	0,05			6000	1200	60
"	16	0,02			6000	1200	24
Summa		0,07					84
Brukningsbåtnad b)							52
Summa båtnad							136
Rosenlund av 1^9, 2/100 mtl							
Erik Jönsson							
Alstringsbåtnad							
Tomt	17	0,03			6000	1200	36
Summa		0,03					36
Brukningsbåtnad b)							22
Anslutningsavgift genom ut- släpp av kloakvatten							300
Båtnad jäml. 7 kap. 29 § VL							700
Summa båtnad							1058
Rosenlund 1^4, 6/100 mtl							
Oscar Prytz							
Alstringsbåtnad							
Åker	18	0,55			6000	1500	825
Tomt	19	0,30			6000	1500	450
Summa		0,85					1275
Brukningsbåtnad a)							744
" b)							792
Överföres							2811

VÄRDERINGSLÄNGD

Fastighet och ägare Ägobeskrivning	Ägo-figur-nr	Förbättrad mark åker, tomt hektar	 annan hektar	Värde pr ha före kronor	 efter kronor	Båtnad pr ha kronor	 pr ägofigur kronor
Överfört							2811
Anslutningsavgift genom utsläpp av kloakvatten							300
Båtnad jäml. 7 kap. 29 § VL							700
Summa båtnad							3811
Rosenlund 1^{8}, 3/100 mtl							
Edvin Carlsson arr. Per Franke							
Alstringsbåtnad							
Åker	20	0,10			6000	1200	120
Tomt	21	0,10			6000	1200	120
Summa		0,20					240
Brukningsbåtnad b)							149
Anslutningsavgift genom utsläpp av kloakvatten							300
Båtnad jäml. 7 kap. 29 § VL							700
Summa båtnad							1389
Rosenlund 1^{30}							
Kjell Randau							
Alstringsbåtnad							
Tomt	22	0,03			6000	1300	39
Summa		0,03					39
Brukningsbåtnad b)							24
Anslutningsavgift genom utsläpp av kloakvatten							300
Båtnad jäml. 7 kap. 29 § VL							700
Summa båtnad							1063

Lantbruksstyrelsen 3044 n. 56 apr. 20 000.

STATENS REPRODUKTIONSANSTALT 206556

Fastighet och ägare Ägobeskrivning	Ägo-figur-nr	Förbättrad mark åker, tomt hektar	 annan hektar	Värde pr ha före kronor	 efter kronor	Båtnad pr ha kronor	 pr ägofigur kronor
Rosenlund 1[46], 16/1000 mtl							
Kurt Carlsson							
Alstringsbåtnad							
Tomt	23	0,20			6000	1300	260
"	24	0,10			6000	1300	130
Åker	25	0,30			6000	1500	450
Summa		0,60					840
Brukningsbåtnad b)							522
Anslutningsavgift genom utsläpp av kloakvatten							300
Båtnad jäml. 7 kap. 29 § VL							700
Summa båtnad							2362
Rosenlund 1[27], 24/1000 mtl							
John Bengtsson							
Alstringsbåtnad							
Åker	26	0,60			6000	1800	1080
Summa		0,60					1080
Brukningsbåtnad b)							671
Summa båtnad							1751
Rosenlund 1[5], 9/100 mtl							
John Bengtsson							
Alstringsbåtnad							
Åker	27	1,20			6000	2000	2400
Summa		1,20					2400
Brukningsbåtnad a)							1830
" b)							1491
Summa båtnad							5721

VÄRDERINGSLÄNGD

Fastighet och ägare / Ägobeskrivning	Ägo-figur-nr	Förbättrad mark: åker, tomt hektar	Förbättrad mark: annan hektar	Värde pr ha: före kronor	Värde pr ha: efter kronor	Båtnad: pr ha kronor	Båtnad: pr ägofigur kronor
Rosenlund 1[6], 4/100 mtl							
Harald Ludvigssons dödsbo							
Alstringsbåtnad							
Åker	28	1,15			6000	1800	2070
Summa		1,15					2070
Brukningsbåtnad a)							432
" b)							1285
Anslutningsavgift genom utsläpp av kloakvatten							300
KROPPS SOCKEN Summa båtnad							4087
Hjortshög 6[17]							
Sven Johansson							
Anslutningsavgift genom utsläpp av kloakvatten							300
Summa båtnad							300
Hjortshög 10[14]							
Leif Frisk							
Anslutningsavgift genom utsläpp av kloakvatten							300
Summa båtnad							300
MÖRARPS SOCKEN							
Rosenlund 1[31]							
Hugo Melliander							
Anslutningsavgift genom utsläpp av kloakvatten							500
Summa båtnad							500

STATENS REPRODUKTIONSANSTALT 208556

Fastighet och ägare Ägobeskrivning	Ägo-figur-nr	Förbättrad mark		Värde pr ha		Båtnad	
		åker, tomt hektar	annan hektar	före kronor	efter kronor	pr ha kronor	pr ägofigur kronor
Rosenlund 1[32]							
Erik Bengtsson							
Anslutningsavgift genom utsläpp av kloakvatten							300
Summa båtnad							300
Rosenlund 1[33]							
Karl Gunnarsson							
Anslutningsavgift genom utsläpp av kloakvatten							300
Summa båtnad							300
Rosenlund 1[34]							
Arthur Tullberg							
Anslutningsavgift genom utsläpp av kloakvatten							300
Summa båtnad							300
Rosenlund 1[37]							
Carl Holmqvist							
Anslutningsavgift genom utsläpp av kloakvatten							300
Summa båtnad							300
Rosenlund 1[38]							
Thure Andersson							
Anslutningsavgift genom utsläpp av kloakvatten							300
Summa båtnad							300
Rosenlund 1[12], 12/100 mtl							
Johan Ahlin,							
arr. Lennart Persson							
Anslutningsavgift genom utsläpp av kloakvatten							300
Summa båtnad							300

VÄRDERINGSLÄNGD

Fastighet och ägare / Ägobeskrivning	Ägo-figur-nr	Förbättrad mark: åker, tomt hektar	Förbättrad mark: annan hektar	Värde pr ha: före kronor	Värde pr ha: efter kronor	Båtnad: pr ha kronor	Båtnad: pr ägofigur kronor
KROPPS SOCKEN							
Hjortshög 6[5], 66/512 mtl							
Edvin Ohlsson, arr. Arthur Nilsson							
Anslutningsavgift genom utsläpp av kloakvatten							300
Summa båtnad							300
Hjortshög 6[4], 112/512 mtl							
Gustav Bengtsson							
Anslutningsavgift genom utsläpp av kloakvatten							100
Summa båtnad							100
Sammanställning för avd. 1.							
KROPPS SOCKEN							
Lydeslund 2[1]							
Magdalena Ekeroth, arr. Oscar Åkesson	1-4	1,40					8632
Hjorshög 6[10], 32/512 mtl							
Edvin Carlsson	5	0,35					1751
Hjortshög 6[11], 23/512 mtl							
Julius Norberg							100
Hjortshög 6[16]							
Edvin Carlsson	6	0,15					791
Hjortshög 6[19], 37/512 mtl							
Tage Palmgren	7-11	2,00					10348
Hjortshög 6[8], 21/512 mtl							
Edvin Carlsson, arr. Per Franke	12	0,20					487
Överföres		4,10					22109

STATENS REPRODUKTIONSANSTALT 208556

Fastighet och ägare Ägobeskrivning	Ägo-figur-nr	Förbättrad mark		Värde pr ha		Båtnad	
		åker, tomt hektar	annan hektar	före kronor	efter kronor	pr ha kronor	pr ägofigur kronor
Överfört		4,10					22109
Hjortshög 6[18], 1/512 mtl							
Einar Hall	13	0,30					1048
MÖRARPS SOCKEN							
Rosenlund 1[45], 2/100 mtl							
Einar Hall	14	0,20					1487
Rosenlund av 1[9], 2/100 mtl							
Edvin Carlsson, arr. Per Franke	15-16	0,07					136
Rosenlund av 1[9], 2/100 mtl							
Erik Jönsson	17	0,03					1058
Rosenlund 1[4], 6/100 mtl							
Oscar Prytz	18-19	0,85					3811
Rosenlund 1[8], 3/100 mtl							
Edvin Carlsson, arr. Per Franke	20-21	0,20					1389
Rosenlund 1[30]							
Kjell Randau	22	0,03					1063
Rosenlund 1[46], 16/1000 mtl							
Kurt Carlsson	23-25	0,60					2362
Rosenlund 1[27], 24/1000 mtl							
John Bengtsson	26	0,60					1751
Rosenlund 1[5], 9/100 mtl							
John Bengtsson	27	1,20					5721
Rosenlund 1[6], 4/100 mtl							
Harald Ludvigssons dödsbo	28	1,15					4087
Överföres		9,33					46022

VÄRDERINGSLÄNGD

Fastighet och ägare / Ägobeskrivning	Ägo-figur-nr	Förbättrad mark: åker, tomt hektar	Förbättrad mark: annan hektar	Värde pr ha: före kronor	Värde pr ha: efter kronor	Båtnad: pr ha kronor	Båtnad: pr ägofigur kronor
Överfört		9,33					46022
Hjortshög 6[17]							
Sven Johansson							300
Hjortshög 10[14]							
Leif Frisk							300
MÖRARPS SOCKEN							
Rosenlund 1[31]							
Hugo Melliander							500
Rosenlund 1[32]							
Erik Bengtsson							300
Rosenlund 1[33]							
Karl Gunnarsson							300
Rosenlund 1[34]							
Arthur Tullberg							300
Rosenlund 1[37]							
Carl Holmqvist							300
Rosenlund 1[38]							
Thure Andersson							300
Rosenlund 1[12], 12/100 mtl							
Johan Ahlin, arr. Lennart Persson							300
KROPPS SOCKEN							
Hjortshög 6[5], 66/512 mtl							
Edvin Ohlsson, arr. Arthur Nilsson							300
Hjortshög 6[4], 112/512 mtl							
Gustav Bengtsson							100
Summa för avdelning 1		9,33					49322

STATENS REPRODUKTIONSANSTALT 208566

Fastighet och ägare Ägobeskrivning	Ägo-figur-nr	Förbättrad mark		Värde pr ha		Båtnad	
		åker, tomt hektar	annan hektar	före kronor	efter kronor	pr ha kronor	pr ägofigur kronor
Avdelning 2.							
MÖRARPS SOCKEN							
Rosenlund 1^{12}, 12/100 mtl							
Johan Ahlin, arr. Lennart Persson							
Alstringsbåtnad							
Åker	29	1,40			6000	2500	3500
Summa		1,40					3500
Rosenlund 1^{11}, 15/100 mtl							
Ruben Ohlssons dödsbo, arr. Bengt Rubensson							
Alstringsbåtnad							
Äng	30		0,45		3000	1000	450
Åker	31	2,10			6000	1500	3150
Summa		2,10	0,45				3600
Rosenlund 1^{10}, 6/100 mtl							
Edvin Ohlsson, arr. Arthur Nilsson							
Alstringsbåtnad							
Åker	32	1,60			6000	4000	6400
"	33	0,25			6000	1000	250
Summa		1,85					6650
KROPPS SOCKEN							
Hjortshög 6^{5}, 66/512 mtl							
Edvin Ohlsson, arr. Arthur Nilsson							
Alstringsbåtnad							
Åker	34	0,10			6000	1000	100
"	35	0,90			6000	3500	3150
Summa		1,00					3250

VÄRDERINGSLÄNGD

Fastighet och ägare / Ägobeskrivning	Ägo-figur-nr	Förbättrad mark: åker, tomt hektar	Förbättrad mark: annan hektar	Värde pr ha: före kronor	Värde pr ha: efter kronor	Båtnad: pr ha kronor	Båtnad: pr ägofigur kronor
Sammanställning för avd. 2							
MÖRARPS SOCKEN							
Rosenlund 1^{12}, 12/100 mtl							
Johan Ahlin, arr. Lennart Persson	29	1,40					3500
Rosenlund 1^{11}, 15/100 mtl							
Ruben Ohlssons dödsbo, arr. Bengt Rubensson	30-31	2,10	0,45				3600
Rosenlund 1^{10}, 6/100 mtl							
Edvin Ohlsson, arr. Arthur Nilsson	32-33	1,85					6650
KROPPS SOCKEN							
Hjortshög 6^{5}, 66/512 mtl							
Edvin Ohlsson, arr. Arthur Nilsson	34-35	1,00					3250
Summa för avdelning 2		6,35	0,45				17000
Sammanställning för hela företaget							
Avdelning 1		9,33					49322
" 2		6,35	0,45				17000
Summa för hela företaget		15,68	0,45				66322

Kropp, Mörarp den 24 mars 1964.

I tjänsten:

Lennart Kindblom

Lantbruksingenjör

Lennart Nilsson

Nils Larsson

STATENS REPRODUKTIONSANSTALT 2085 56

Fastighet och ägare Ägobeskrivning	Ägo-figur-nr	Förbättrad mark		Värde pr ha		Båtnad	
		åker, tomt hektar	annan hektar	före kronor	efter kronor	pr ha kronor	pr ägofigur kronor

Bilaga B.

KOSTNADSFÖRSLAG

Läge	Längd m	Arbete, material e. d.		Antal	à-pris kr.	Kostnad kronor	Summa kronor
		Dikessträckan A-B					
0-1+00	100	Schaktning av lera, grus och sten, utplanering av jordmassor samt nedgrävning av uppschaktad sten	m^3	125	3:-	375:-	
1+00-4+13	313	Betongrör ø 500	m	313	22:-	6886:-	
		Schaktning, stämpling, rörläggning och återfyllning	m	313	5:-	1565:-	
4+13-5+38	125	Betongrör ø 500	m	125	22:-	2750:-	
		Schaktning, stämpling, rörläggning och återfyllning	m	125	6:-	750:-	12326:-
Tills.	538	meter					
Tillägg för schaktning av trumma vid 1+58						30:-	
Ommurning av rörutlopp enl. typritning 0-3 vid 1+00			st	1		300:-	
Brunnar ø 900, kopplingar m.m. enl. typritn. B-2 vid 2+86, 4+13, 4+66 och 5+38			st	4	230:-	920:-	
Kopplingsbrunn ø 900 enl. typritn. B-5 vid 1+67			st	1		140:-	
Röjning och borttagning av träd och buskar å sträckan 0-1+00 och 4+00-5+00						150:-	
Omsättningsskatt på rör-och brunnsmaterial						681:-	2221:-
För oförutsedda fall, arbetsledning m.m. tillägges ca 15 %							2153:-
			Summa kronor				16700:-
		Dikessträckan B-C					
5+38-7+00	162	Betongrör ø 500	m	162	22:-	3564:-	
		Schaktning, stämpling, rörläggning och återfyllning	m	162	6:-	972:-	
7+00-7+25	25	Betongrör ø 500	m	25	22:-	550:-	
7+25-7+30	5	Vägrör ø 500	m	5	38:-	190:-	
7+30-8+69	139	Betongrör ø 500	m	139	22:-	3058:-	
8+69-8+79	10	Vägrör ø 500	m	10	38:-	380:-	
8+79-10+94	215	Betongrör ø 500	m	215	22:-	4730:-	
10+94-11+00	6	Vägrör ø 500	m	6	38:-	228:-	
11+00-12+20	120	Betongrör ø 500	m	120	22:-	2640	
	682		Trpt			16312	

Läge	Längd m	Arbete, material e. d.	Antal	à-pris kr.	Kostnad kronor	Summa kronor
	120	Trpt			16312	
		Schaktning, stämpling, rörläggning och återfyllning samt tätning av rörskarvar med tjärdrev och cementbruk m	520	12:-	6240:-	
12+20-14+05	185	Betongrör ø 500 m	185	22:-	4070:-	
14+05-14+12	7	Vägrör ø 500 m	7	38:-	266:-	
14+12-14+84= =40=30	72	Betongrör ø 500 m	72	22:-	1584:-	
		Schaktning, stämpling, rörläggning och återfyllning m	264	7:-	1848:-	30320:-
Tills.	946	meter				
Tillägg för schaktning av trummor vid 7+25, 8+69, 10+94 och 14+05		st	4	60:-	240:-	
Brunnar ø 900, kopplingar m.m. enl. typritn. B-2 vid 6+79, 7+09, 8+67, 9+51, 10+77, 11+24 och 12+09		st	7	230:-	1610:-	
Brunn ø 900 med dagvattenintag, kopplingar m.m. enl. typritn. B-2 vid 12+77		st	1		280:-	
Brunn ø 1200 med dagvattenintag, kopplingar m.m. enl. typritn. B-2 vid 40=30=14+84. Materialet bekostas av Vägförvaltningen i Malmöhus län. Arbetet bekostas och utföres av dikningsföretaget		st	1		100:-	
Kopplingsbrunnar ø 900 enl. typritn. B-5 vid 7+62, 7+98, 10+31 och 14+14		st	4	140:-	560:-	
Röjning och borttagning av träd och buskar å sträckan 14+00-14+84					100:-	
Omsättningsskatt på rör och brunnsmaterial					1522:-	4412:-
För oförutsedda fall, arbetsledning m.m. tillägges ca 15 %						5168:-
		Summa kronor				39900:-
		Dikessträckan C-D				
14+84=30=40- -40+10=20	10	Vägrör ø 400 m	10	17:60	176:-	
		Schaktning, stämpling, rörläggning och återfyllning m samt återst. av vägb. i körb.skick	10	20:-	200:-	
40+10=20-20+12	12	Vägrör ø 400, schaktning,				
	22	Trpt			376:-	

KOSTNADSFÖRSLAG

Läge	Längd m	Arbete, material e. d.	Antal	à-pris kr.	Kostnad kronor	Summa kronor
	22	Trpt stämpling, rörläggning och återfyllning samt återställande av vägbanan i körbart skick. Material och arbete bekostas och utföres av Vägförvaltningen i Malmöhus län m	12		376:-	
					-	
20+12-21+18	106	Betongrör ø 400. Materialet bekostas av Vägförvaltningen i Malmöhus län	106		-	
		Schaktning, stämpling, rörläggning och återfyllning m	106	11:-	1166:-	
21+18-21+33	15	Betongrör ø 400 m	15	15:-	225:-	
		Schaktning, stämpling, rörläggning och återfyllning m	15	11:-	165:-	
21+33-21+43	10	Vägrör ø 300, schaktning, stämpling, rörläggning och återfyllning samt återställande av vägbanan i körbart skick. Material och arbete bekostas och utföres av Vägförvaltningen i Malmöhus län m	10		-	1932:-
Tills.	153	meter				
Brunn ø 800 med dagvattenintag, kopplingar m.m. enl. typritn. B-2 vid 20+12. Materialet bekostas av Vägförvaltningen i Malmöhus län, arbetet utföres och bekostas av dikningsföretaget st			1		80:-	
Brunnar ø 800 med dagvattenintag, kopplingar m.m. enl. typritn. B-2 vid 40+10=20 och enl. typritn. B-6 vid 21+33. Material och arbete bekostas och utföres av Vägförvaltningen i Malmöhus län st			2		-	
Kopplingsbrunn ø 800 enl. typritn. B-5 vid 21+18. Materialet bekostas av Vägförvaltningen och arbetet utföres och bekostas av dikningsföretag. st			1		50:-	
Inkoppling till befintlig ø 1000 brunn vid 21+43					50:-	
Omsättningsskatt på rör och brunnsmaterial					26:-	206:-
För oförutsedda fall, arbetsledning m.m. tillägges ca 15 %						362:-
		Summa kronor				2500:-

Läge	Längd m	Arbete, material e. d.	Antal	à-pris kr.	Kostnad kronor	Summa kronor
		Dikessträckan C-E				
14+84=40= =30-30+84	84	Betongrör ø 400. Materialet bekostas av Vägförvaltningen i Malmöhus län m	84		-	
		Schaktning, stämpling, rörläggning och återfyllning samt tätning av rörskarvar med tjärdrev och cementbruk m	84	10:-	840:-	
30+84-30+94	10	Vägrör ø 400, schaktning, stämpling, rörläggning och återfyllning, tätning av rörskarvar samt återställande av vägbanan i körbart skick. Material och arbete bekostas och utföres av Vägförvaltningen i Malmöhus län m	10		-	
30+94-31+35	41	Betongrör ø 400 m	31	15:-	465:-	
		Vägrör ø 400, vid villainfarter m	10	17:60	176:-	
		Schaktning, stämpling, rörläggning och återfyllning samt tätning av rörskarvar med tjärdrev och cementbruk m	41	15:-	615:-	
31+35-32+78	143	Betongrör ø 300				
32+78-32+84	6	Vägrör ø 300				
32+84-32+88	4	Betongrör ø 300				
		Materialet bekostas av Vägförvaltningen i Malmöhus län på str. 31+35-32+88 m	153		-	
		Schaktning, stämpling, rörläggning och återfyllning samt tätning av rörskarvar med tjärdrev och cementbruk m	153	7:-	1071:-	3167:-
Tills.	288	meter				
Tillägg för schaktning av trumma vid 32+78					30:-	
Brunn ø 800 med dagvattenintag, kopplingar m.m. enl. typritn. B-2 vid 30+84. Materialet bekostas av Vägförvaltningen i Malmöhus län och arbetet utföres och bekostas av dikningsföretaget st			1		80:-	
		Trpt			110:-	3167:-

KOSTNADSFÖRSLAG

Läge	Längd m	Arbete, material e. d.		Antal	à-pris kr.	Kostnad kronor	Summa kronor
		Trpt				110:-	3167:-
Brunn ø 800 med dagvattenintag, kopplingar m.m. enl. typritn. B-2 vid 30+94			st	1		220:-	
Brunnar ø 800 med dagvattenintag, kopplingar m.m. vid 31+35 och 32+88 enl. typritn. B-6. Materialet bekostas av Vägförvaltningen i Malmöhus län och arbetet utföres och bekostas av dikningsföretaget			st	2	80:-	160:-	
Omsättningsskatt på rör och brunnsmaterial						71:-	561:-
För oförutsedda fall, arbetsledning m.m. tillägges ca 15 %							572:-
			Summa kronor				4300:-

Sammanställning

	538	Dikessträckan A-B	16700:-
	946	" B-C	39900:-
	153	" C-D	2500:-
	288	" C-E	4300:-
Tills.	1925	meter Summa kronor	63400:-

Kropp, Mörarp den 24 mars 1964.

I tjänsten:

Lennart Kindblom

Lantbruksingenjör

Läge	Längd m	Arbete, material e. d.	Antal	à-pris kr.	Kostnad kronor	Summa kronor

Bilaga C.

Arbetsbeskrivning.

Arbetet skall utföras i enlighet med förslagshandlingar och ritningar, varvid bl.a. följande skall iakttagas:

1/ De vid det öppna diket uppschaktade jordmassorna skola utplaneras till högst 0,15 m tjocklek. Uppschaktad sten skola nedgrävas minst 0,5 m under markytan.

2/ Ras och rörbrott, som möjligen uppkomma innan avloppet i sin helhet färdigställts, skola omedelbart avhjälpas och erforderliga släntförstärkningar utföras.

3/ Rörledning får ej läggas direkt på berg eller större stenar utan grusunderlag. Mindre stenar skola borttagas ur rörgraven.

4/ All betonggjutning skall utföras av betong med minst 300 kg cement per m^3 samt grundläggas på skärv.

5/ Stensättning skall grundläggas minst 0,20 m under det nya avloppets bottenlinje och utföras av flata eller kilade stenar, sammanfogade i ordnade förband medelst cementbruk. För stensättning får ej mindre stenar än 0,20 x 0,35 x 0,45 m användas.

6/ Inga rör få nedläggas förrän de blivit godkända av vederbörande lantbruksingenjör eller av den, han i sitt ställe förordnar.

7/ Rörledning får ej täckas förrän den blivit godkänd av vederbörande lantbruksingenjör eller av den, han i sitt ställe förordnar.

8/ Rörledning skall efter sådant godkännande omedelbart höljas till 0,6 m djup, räknat från ledningens överkant.

9/ Sådan höljning skall utföras genom påfyllning av ur rörgraven uppschaktade massor, och om dessa massor ej äro tillräckliga, genom nerschaktning från sidorna, varför det förutvarande öppna diket helt igenplaneras, så att jordbruksredskap och traktorer kunna köras obehindrat över rörledningen.

10/ Fyllningen skall packas väl, särskilt under och på båda sidor om rörsträngen samt stötas väl, så att framtida sättningar i möjligaste mån förhindras.

11/ Fyllningen får ej innehålla sten.

12/ Om entreprenören vill utföra återfyllningen med maskin, skall han först för hand hölja rörledningen till 30 cm höjd, räknat från ledningens överkant, och därefter återfylla återstående massor med maskin. Innan maskinarbetet påbörjas, skola alla stenar bortsorteras och läggas i upplag bakom rörgraven, varefter jordmassorna med iakttagande av den största försiktighet skola återföras i rörgraven. Planeringsmaskinen får ej föras närmare rörgraven än 0,5 m och givetvis ej köras över densamma.

13/ Rörledning, som utmynnar intill en brunn, skall av entreprenören kostnadsfritt kopplas i brunnen, därest jordägaren eller arrendatorn tillhandahåller för koppling erforderliga rör. Utmynna rörledningar på längre avstånd från brunnarna skall även dessa kopplas av entreprenören om vederbörande jordägare eller arrendator bekostar detta arbete.

14/ Brunnarna skall grundläggas på fast underlag och skall vid nedsättandet vara försedda med fastgjuten botten av betong. Brunnarna skall utföras med 0,5 m slamrum, förses med ett mellanskift av brunnstegel och ett lock av armerad betong. I brunnsväggarna skall hål i tillräckligt antal upptagas så att dagvatten obehindrat kan rinna in. Kopplingarna i brunnarna skall utföras väl och de kopplade rören fastgjutas med cementbruk.

15/ Vattnet i avloppen får under den tid, då arbete pågår, uppdämmas och regleras i den omfattning, som erfordras för arbetets utförande, dock icke så, att skada uppstår. Efter uppdämning skall vattenstån-

det nedsänkas med försiktighet.

16/ Träd och buskar utmed de nya dikessträckorna skola rothuggas och borttagas.

17/ Lantbruksingenjören äger meddela de särskilda föreskrifter, som erfordras därest det under arbetets utförande visar sig nödvändigt att förstärka grunden för vissa dikessträckor med tillhörande brunnar.

18/ Blivande entreprenör skall i god tid underrätta dikningsföretagets styrelse om de tidpunkter, då sådana arbeten komma att utföras, som beröra allmän väg, telefonledningar, telefonkablar och el.ledningar. Styrelsen äger sedan att därom underrätta vederbörande.

19/ Fixpunktsbeskrivning.

Fixp. = + 40,03 m.

Horisontal järndubb i ca 0,7 m hög sten i gräns mellan fastigheterna Lydeslund 2^{1} och Rosenlund 1^{25}. Stenen är belägen i stenmur och sitter med sin vertikala yta mot norr, N sidan av stenmuren samt ca 53 m V om sektion 1+00. Fixpunkten är belägen ca 0,4 m under stenens ovankant.

Fixp. = + 42,26 m.

Horisontal järndubb belägen i sockel å fastigheten Hjortshög 6^{19}, N gaveln, NV knuten, ca 0,2 m Ö om knuten, ca 0,25 m under sockelns ovankant samt ca 13 m Ö om sektion 7+00.

Fixp. = + 44,37 m.

Horisontal järndubb belägen i sockel å fastigheten Rosenlund 1^{8}, boningshus, Ö gaveln, ca 3,5 m N om SÖ knuten, ca 0,3 m under sockelns ovankant samt ca 26 m V om sektion 11+08.

Fixp. = + 45,56 m.

Horisontal järndubb belägen i sockel å villafastigheten Rosenlund 1^{31}, N långsidan, NV knuten, ca 0,5 m Ö om knuten, ca 0,15 m över mark-

planet, ca 28 m S om allm. vägen Mörarp-Hälsingborg samt ca 44 m S om sektion 14+84=30=40.

Kropp, Mörarp den 24 mars 1964.

I tjänsten:

Lennart Kindblom

Lantbruksingenjör

Bilaga D.

Utlåtande, avgivet vid syneförrättning angående torrläggning av marker till Rosenlund nr 1 m.fl. fastigheter i Kropps och Mörarps socknar, Malmöhus län.

Mom. 1. Förordnande m.m.

Genom länsstyrelsens resolution den 25 oktober 1963 förordnades undertecknad, förrättningsman, att handlägga syneförrättning enligt vattenlagen angående torrläggning av marker till Rosenlund nr 1 m.fl. fastigheter i Kropps och Mörarps socknar av Malmöhus län. Laga hinder har ej anmälts mot förrättningens handläggande eller det avsedda dikningsföretagets utförande, ej heller har sådant hinder av synemännen kunnat utrönas. Det planerade torrläggningsföretaget avser "dikning", varför syneförrättningen handlagts enligt de bestämmelser i vattenlagen, som gälla för sådant företag. Dikningsföretaget berör marker tillhörande Hjortshög nr 6 och 10 samt Lydeslund nr 2 i Kropps socken och Rosenlund nr 1 i Mörarps socken.

Mom. 2. Dikningsföretagets läge, omfattning, planläggning m.m.

Dikningsföretaget, som tillhör Vegeåns nederbördsområde, nr 95, ligger ca 2 km V om Mörarps kyrka. På hithörande översiktskarta har dikningsområdet utmärkts med gul färg.

De marker, om vilkas torrläggning det är fråga, avvattnas nu dels genom öppna diken, dels genom täckta avlopp, vilkas sträckningar framgå av plankartan.Dessa ha emellertid ej utförts till erforderliga djup och dimensioner, varför vissa av de marker, vilka för sin torrläggning äro beroende av desamma, nu besväras av vatten. Dikena utgöra dessutom ett

stort hinder för rationell brukning samt utgöra ett kostsamt underhåll. Förrättningsmannen har därför på sökandenas begäran upprättat förslag till utförande av nya avlopp (dikessträckorna A-B-C, C-D och C-E) till det djup och med de dimensioner i övrigt, som erfordras för ändamålsenlig torrläggning av de vattenskadade markerna. Utöver dessa ledningar har upprättats förslag för avledande av kloakvatten från fem mindre fastigheter. Ledningen har erhållit beteckningen Ca-F. Detta förslag ingår dock ej i syneförrättningen. Enligt förrättningsmannen förslag vilket närmare framgår av förslagshandlingarna och ritningarna, skall för det gemensamma dikningsföretaget ovannämnda dikessträckor utföras.

För samtliga dikessträckor ha profilritningar och i viss utsträckning även sektionsritningar upprättats. Ritningarna angiva de olika dikessträckornas djup och övriga dimensioner ävensom läget för de brunnar, vilka skola utföras. För brunnarna ha särskilda typritningar upprättats. De dika dikessträckornas lägen på marken markeras på hithörande plankarta av svarta heldragna linjer för täckta avlopp och med dubbla linjer för öppna avlopp. Läget för brunnar har utmärkts med ringar.

Vid bestämmandet av de dika dikessträckornas dimensioner har förrättningsmannen tagit hänsyn till såväl nederbördsområdets storlek och topografi samt avrinningen från detsamma som ock till rådande fallförhållanden. Nederbördsområdet har fastställts dels genom särskilda undersökningar på marken, dels med ledning av Kartverkets ekonomiska kartor över trakten. Storleken av de områden, som avvattnas till de olika dikessträckorna, framgår av profilritningarna. Den vattenmängd, som skall kunna avbördas, har beräknats med ledning av nederbördsområdets omfattning och under antagande, att avrinningen vid normala flöden uppgår till högst 1,5 liter per sekund och hektar.

Samtliga de marker, vilka enligt synemännens åsikt beredas båtnad i form av ökad alstringsförmåga, därest det nu planerade dikningsföretaget kommer till utförande, ha kartlagts och avfattats på hithörande plankarta. Hela området har dessutom nivåavvägts.

Mom. 3. Broar och trummor.

Allmän väg.

Mellan sektionerna 40-20+12 och 21+33-21+43 på dikessträckan C-D och mellan sektionerna 30+84 och 30+94 på dikessträckan C-E korsar berörda avlopp allmänna vägarna nr 1381 och nr 1370. Genom väg 1381 finnes för närvarande vid sektion 40 en trumma av ø 300 mm betongrör och vid sektion 30+84 en trumma av ø 400 mm betongrör. Genom väg 1370 finnes vid sektion 21+33 ingen egentlig trumma, endast ett ø 75 mm järnrör, kopplat till befintlig invallningspump vid sektion 21+43.

Då samtliga trummor ej utförts till erforderliga djup och dimensioner, erfordras nya trummor. Trumman vid sektion 40 har för närvarande sin sträckning snett genom allmänna vägen. Ny trumma har enligt Vägförvaltningens yrkande erhållit ny sträckning så att vinkelrät korsning erhålles med allmänna vägen 1381. Detta medför att ny trumma måste utföras genom den enskilda vägen.

Trumman mellan sektionerna 40-40+10=20-20+12 skall utföras av ø 400 mm vägrör och ligga på höjden + 42,30 m vid sektion 40, + 42,32 m vid sektion 20=40+10 (nedströms allmänna vägen) och på höjden + 42,34 m vid sektion 20+12 (uppströms allmänna vägen).

Trumman mellan sektionerna 21+33 och 21+43 skall utföras av ø 300 mm vägrör och ligga på höjden + 42,58 m på nedströmssidan och på höjden + 42,60 m på uppströmssidan.

Trumman mellan sektionerna 30+84 och 30+94 skall utföras av ø 400 mm vägrör och ligga på höjden + 42,15 m på nedströmssidan och på höjden + 42,18 m på uppströmssidan.

Då avloppen på ömse sidor om trummorna skall rörläggas, erfordras brunnar vid trummornas ändpunkter. Vid sektionerna 40+10=20, 20+12, 21+33, 30+84 och 30+94 erfordras brunnar ø 800 mm. Samtliga brunnar skola utföras med 500 mm slamrum och vara försedda med dagvattenintag. Vid sektion 21+43 finnes för närvarande en ø 1000 mm brunn med inmonterad invallningspump. Efter trummans omläggning, mellan sektionerna 21+33 och 21+43, kan invallningspumpen utrivas och trumman anslutas till befintlig brunn.

Uppströms sektion 20+12 på dikessträckan C-D följer avloppet allmänna vägen nr 1370 och har enligt uppgift Vägförvaltningen tidigare utfört täckt avlopp med ø 225 mm betongrör mellan sektionerna 20+12 och 21+18. Ovanför denna punkt är avloppet öppet.

Då ledningen ej utförts till erforderligt djup och med för små dimensioner för ändamålsenlig torrläggning, erfordras omläggning av utförd rörledning. Vidare bör ledningen förlängas till trumman. Härför erfordras ø 400 mm betongrör mellan sektionerna 20+12 och 21+33 samt kopplingsbrunn ø 800 mm vid sektion 21+18.

På dikessträckan C-E följer avloppet allmänna vägen nr 1381 och är rörlagt med ø 400 mm betongrör mellan sektionerna 30 och 31+35, (enligt uppgift utfört av Vägförvaltningen sträckan 30-30+84), och öppet mellan sektionerna 31+35 och 32+88 med undantag för stentrumma mellan sektionerna 32+78 och 32+84. Då avloppet ej har erforderligt djup och dimension för ändamålsenlig torrläggning erfordras omläggning och fördjupning med ø 400 mm betongrör mellan sektionerna 30 och 31+35 och ø 300 mm mellan

sektionerna 31+35 och 32+88. Över infarter och enskild väg skall vägrör läggas. Vid sektionerna 31+35 och 32+88 skall brunnar ø 800 mm och vid sektion 30 brunn ø 1200 mm anordnas, samtliga med dagvattenintag.

Enligt Vägförvaltningens önskan borde sträckan 31+35-32+88 rörläggas ur vägsynpunkt. Med hänsyn till Vägförvaltningens och dikningsföretagets gemensamma intressen har träffats preliminär överenskommelse på platsen angående sträckorna 20+12-21+18 delen C-D och 30-30+84 och 31+35-32+88 delen C-E, där Vägförvaltningen i Malmöhus län svarar för materialkostnad för rör och brunnar (sek. 20+12, 21+18, 30, 30+84, 31+35 och 32+88) samt dikningsföretaget för arbetskostnad. De resterande sträckorna 21+18-21+33 och 30+94-31+35 av avloppen C-D och C-E skall helt bekostas av dikningsföretaget.

Beträffande vägtrummorna skall det åvila Vägförvaltningen i Malmöhus län att bekosta sådana mellan sektionerna 20 och 20+12, 21+33 och 21+43 och 30+84 och 30+94 samt brunnar vid sektionerna 20 och 21+33. Dikningsföretaget svarar för utförande av vägtrumma genom enskilda vägen sektion 40-40+10.

Enskilda vägar.

Avloppet korsar på ett flertal ställen enskilda vägar, ägovägar, villainfarter och brukningsvägar. Då de nya dikessträckorna på dessa ställen skola utföras som täckta ledningar, erfordras emellertid inga nya trummor i korsningspunkterna. Det skall dock åligga dikningsföretaget att återställa vägarna i fullgott skick, så snart avlopp upptagits genom dem.

Mom. 4. Ersättningar.

För skada å växande gröda, som uppkommer vid utförandet av de nya dikessträckorna, skall ersättning utgivas. Kan överenskommelse ej

träffas därom mellan vederbörande jordägare eller arrendator och företagets styrelse, skall ersättningsbeloppets storlek bestämmas av vederbörande lantbruksingenjör eller av den, han i sitt ställe förordnar.

Beträffande sådan genom dikningsföretagets utförande möjligen uppkommen skada, som ej av synemännen förutsetts, hänvisas till bestämmelserna i 7 kap. 57 § vattenlagen.

Mom. 5. Kostnader.

Förrättningsmannen har beräknat kostnaderna för de dikessträckor, som skola utföras för det gemensamma dikningsföretaget till 63.400 kronor. Kostnadsförslaget har bilagts förrättningshandlingarna såsom bilaga B.

Mom. 6. Båtnadsuppskattning och kostnadsfördelning.

Överenskommelse har ej träffats angående kostnadernas fördelning, varför synemännen uppskattat den båtnad, som genom företagets utförande beredas de i dikningsföretaget ingående markerna. Vid uppskattning av båtnaden ha synemännen följt föreskrifterna i 10 kap. 60 § vattenlagen och alltså värderat markerna dels efter företagets utförande, dels i nuvarande vattenskadat skick. Vid värderingen har hänsyn tagits såväl till jordens godhet samt till de blivande och nuvarande torrläggningsförhållandena som ock till i orten gängse priser å fullt torrlagd jord av likartad beskaffenhet. Förutom alstringsbåtnad har i värderingslängden införts beteckningen brukningsbåtnad, båtnad jämlikt 7 kap. 29 § vattenlagen samt anslutningsavgift genom utsläpp av kloakvatten. Resultatet av värderingen och båtnadsuppskattningen återfinnes i värderingslängden, bilaga A, som även utgör hävdeförteckning för de i dikningssamfälligheten ingående markerna.

Då de i dikningssamfälligheten ingående markerna avvattnas till olika dikessträckor föreligga sådana förhållanden, att kostnaderna möjligen skola jämkas enligt bestämmelserna i 7 kap. 24 § vattenlagen. För utredning härom har dikningssamfälligheten uppdelats i 2 avdelningar.

För att avdelning 1, vilken omfattar ägofigurerna 1-28 med ett sammanlagt båtnadsvärde av 49.322 kronor, skall kunna torrläggas, måste dikessträckan A-B-C upptagas. Kostnaderna för avdelningens egen torrläggning ha beräknats till 56.600 kronor.

För att avdelning 2, vilken omfattar ägofigurerna 29-35 med ett sammanlagt båtnadsvärde av 17.000 kronor, skall kunna torrläggas, måste dikessträckorna C-D, C-E och delvis B-C upptagas. Kostnaderna för avdelningens egen torrläggning ha beräknats till 12.000 (6800 + 5200) kronor.

De olika avdelningarnas båtnadsvärden samt kostnader för avlopp inom eget område framgår här nedan.

Avdelning	Båtnad	Dikessträcka	Kostnad	Rel. kostnad
1	49.322	A-B-C	56.600	1,147560
2	17.000	C-D o. C-E	6.800	0,400000

Fördelas kostnaderna för dikningssamfällighetens torrläggning enligt huvudregeln i 7 kap. 23 § vattenlagen eller i direkt förhållande till båtnadsvärdet, belöper relativa kostnaden till efterstående belopp.

Båtnad	Kostnad	Rel. kostnad
66.322	63.400	0,955942

Utföres varje avdelning för sig utan hjälp av annan eller andra avdelningar, belöper relativa kostnaden för de olika avdelningarna till efterstående belopp.

Avdelning	Båtnad	Kostnad	Rel. kostnad
1	49.322	56.600	1,147560
2	17.000	12.000	0,705882

Sammanförda avdelningar	Båtnad	Kostnad	Rel. kostnad
1+2	66.322	63.400	0,955942

Av förestående utredning framgår, att kostnaderna skola jämkas enligt bestämmelserna i 7 kap. 24 § vattenlagen samt fördelas sålunda.

Avdelning 1 med ett båtnadsvärde av 49.322 kronor, påföres kostnaderna för sin egen torrläggning minskat med 5.200 kronor, som betalas av avdelning 2, eller 51.400 kronor. Denna avdelnings relativa kostnad belöper alltså till 1,042131.

Avdelning 2 med ett båtnadsvärde av 17.000 kronor, påföres kostnaderna för sin egen torrläggning eller 12.000 kronor. Denna avdelnings relativa kostnad belöper alltså till 0,705882.

Särskild kostnadsfördelningslängd har upprättats och bifogas detta utlåtande, bilaga Da. I kolumn 5 av längden angives varje delägares och fastighets andel i de beräknade kostnaderna för dikningsföretagets utförande och i kolumn 6 de procenttal, efter vilka samtliga verkliga kostnader för företagets utförande och framtida underhåll skola fördelas.

Delägare, som ej är sökande till denna syneförrättning och ej heller är likställd med sökande, är med det undantag dock, varom stadgas i 10 kap. 80 § vattenlagen,icke skyldig att till kostnaderna för företagets utförande tillskjuta större belopp än som svarar mot värdet av den för hans egendom uppskattade båtnaden eller jordförbättringen. Vilka delägare, som äro att anse som sökande, angivas i kolumn 2 av kostnadsfördelningslängden med förkortningen "S". Sådana omständigheter, som omförmälas i 7 kap. 25-26 och 28-30 §§ vattenlagen, föreligga ej vid detta torrläggningsföretag.

Kostnaderna för denna syneförrättning skola enligt bestämmelserna i 10 kap. 30 och 79 §§ vattenlagen omedelbart av sökandena förskjutas. Kommer företaget till utförande, skola förrättningskostnaderna fördelas

mellan samtliga delägare och gäldas på samma sätt som företagets övriga kostnader.

Mom. 7. Höjdsystem och fixpunkter.

I förslaget angivna höjder äro hänförda till rikets allmänna kartverks höjdplan. I förhållande till detta höjdsystem ha nya fixpunkter utsatts till ledning vid arbetets utförande och företagets framtida underhåll. Deras lägen i plan och profil framgå närmare av förslagsritningarna och arbetsbeskrivningen, bilaga C. Fixpunkterna äro lagligen skyddade och få alltså ej övertäckas eller borttagas eller på annat sätt förstöras. Vill jordägare borttaga fixpunkt, skall han därom göra anmälan till vederbörande lantbruksingenjör, som då låter avväga annan lämplig fixpunkt. Kostnaderna för lantbruksingenjörens i sådant hänseende företagna förrättning gäldas av dikningsföretaget.

Mom. 8. Dikningsföretagets utförande.

Företaget skall därest sökandena vill fullfölja detsamma, utföras i överensstämmelse med av förrättningsmannen upprättat förslag och med beaktande jämväl av de närmare bestämmelser, som framgå av detta utlåtande. Arbetet får påbörjas så snart denna syneförrättning tagit åt sig laga kraft. Företaget skall vara färdigställt inom 10 år efter det syneförrättningen fastställts. Angående förlängd arbetstid hänvisas till bestämmelserna i 7 kap. 58 § vattenlagen.

Utöver vad som föreskrivits i arbetsbeskrivningen, bilaga C, är vid företagets utförande följande att iakttaga:

1/ Arbetet skall utlämnas på entreprenad på de villkor, som äro för delägarna mest gynnsamma och betryggande.

2/ Arbetet skall anmälas till Riksförsäkringsverkets ombud i orten el-

ler till annan lämplig försäkringsanstalt, innan detsamma påbörjas. Sådan anmälan erfordras dock ej för den händelse blivande entreprenör är att anse som sådan arbetsgivare som själv äger ombesörja försäkring för av honom anställda arbetare.

3/ De olika dikessträckorna skola följa på marken utstakade och på plankartan närmare angivna sträckningar.

4/ Under arbetets gång får vattnet uppdämmas, dock icke så, att växande gröda eller annan egendom skadas.

5/ Samtliga betongrör skola vara av fullgod beskaffenhet, fria från gjutfel och frostskador samt fylla de fordringar på täthet och hållfasthet samt allmänna kvalitetsfordringar, som närmare angivas i Lantbruksstyrelsens fastställda normalbestämmelser för lantbruksrör av betong. Rören få levereras antingen som muffrör, falsrör eller lantbruksrör.

6/ På profilritningarna angivna höjdlägen för bottenlinjerna, vilka uträknats i förhållande till jämförelseplan och fixpunkter, skola gälla före på förslagsritningarna angivna djupsiffror.

Kommer företaget att understödjas med statsmedel, skola de särskilda bestämmelser, som eventuellt kunna bliva föreskrivna som villkor för statsunderstödets beviljande, vara för samtliga delägare bindande.

Mom. 9. Dikningsföretagets avsyning.

Sedan företaget blivit utfört, skall detsamma jämlikt bestämmelserna i 13 kap. 1 § vattenlagen avsynas av vederbörande lantbruksingenjör eller av den, han i sitt ställe förordnar. Företaget skall anses fullbordat, då avsyningsförrättaren överlämnat bevis om godkännande, eller för den händelse att företaget blivit understött med statsmedel, när vederbörande myndighet godkänt detsamma.

Mom. 10. Dikningsföretagets framtida underhåll.

Kostnaderna för företagets framtida underhåll skola fördelas efter de fördelningstal, som finnas närmare angivna i kolumn 6 av kostnadsfördelningslängden, bilaga Da. Varje delägare är berättigad påfordra att de dikessträckor, av vilka han är beroende, alltid hållas i fullgott skick. Gör någon sig skyldig till skadegörelse på de olika dikessträckorna med till dem hörande anläggningar, och botar han ej efter tillsägelse omedelbart skadan, äger företagets styrelse, eller också den, som lider men av skadegörelsen, att vid vederbörande häradsrätt föra talan mot den försumlige. Enskilda dräneringsledningar får tillkopplas avloppet i de brunnar som skola utföras. Spillvatten får tilleledas avloppen först sedan det blivit i erforderlig grad renat. Urin och pressvatten får avledas till avloppen endast efter hälsovårdsnämndens i orten medgivande.

Mom. 11. Organisation m.m.

För handhavande av dikningsföretagets angelägenheter skola delägarna utse en styrelse, bestående av tre ledamöter, av vilka en skall vara ordförande och verkställande ledamot. Styrelsen är beslutför, då tre ledamöter äro närvarande och om beslutet ense.

Styrelsen åligger:

att ombesörja företagets utförande samt kontrollera entreprenörens arbete - i den mån så finnes erforderligt med biträde av sakkunnig person;

att kontrollera att återfyllningen av massorna för täckta avlopp sker enligt arbetsbeskrivningen;

att i mån av behov verkställa utdebiteringar på sätt närmare stadgas i 3 kap. 20 § vattenlagen;

att över inkomster och utgifter föra fullständiga och med verifikatio-

ner försedda räkenskaper, vilka skola avslutas per kalenderår och därefter framläggas för delägarnas hörande och godkännande vid allmänt sammanträde;

att för sistnämnda ändamål och då så eljest kan finnas nödigt kalla delägarna till sammanträde i den ordning, som föreskrives i 7 kap. 64 § vattenlagen;

att vid alla sammanträden föra protokoll, vilket skall vara för delägarna tillgängligt senast 14 dagar efter sammanträdet;

att tillse att samtliga dikessträckor alltid hållas i fullgott skick samt ombesörja rensnings- och underhållsarbeten;

att i övrigt vidtaga alla de åtgärder, som kunna finnas nödiga för företagets ändamålsenliga utförande och underhåll samt därvid beakta och följa de bestämmelser, som angivas i 7 kap. 61-65 §§ vattenlagen.

Till dikningsföretaget hörande handlingar och ritningar skola förvaras av dikningsföretagets ordförande och hos honom hållas tillgängliga för envar, som vill granska dem eller taga avskrifter och kopior.

Företaget skall benämnas Rosenlunds dikningsföretag år 1964. Mål, som beröra företaget, och som ej äro att hänföra till vattenmål, skola handläggas inför Luggude härads häradsrätt.

Domstolsavgift skall enligt bestämmelserna i 11 kap. 95 § vattenlagen utgå med 132:64 kronor. Avgiften skall av sökanden förskottsvis inbetalas till länsstyrelsen så snart denna syneförrättning vunnit laga kraft. Sedan företaget kommit till stånd, skall avgiften fördelas med 2 kronor för tusen av förbättringsvärdet av vars och ens mark.

Mom. 12. Övriga yrkanden.

Yrkanden, vilka under förrättningen framställts och ej behandlats i detta utlåtande, föranleda icke någon synemännens åtgärd.

Mom. 13. Besvärshänvisning.

Den, som är missnöjd med åtgärd eller beslut under denna syneförrättning, eller som vill föra talan mot synemännens utlåtande, äger att inom sextio dagar härefter till Söderbygdens vattendomstol, Växjö, ingiva sina besvär i tre exemplar. I besvären skola fullständigt upptagas klagandens alla påståenden och skälen därtill och vid besvären kunna därjämte fogas de ytterligare handlingar, som klaganden vill åberopa till stöd för ändringssökandet.

Mom. 14. Verkställighet.

Då denna syneförrättning ej skall underställas vattendomstols prövning, kommer detta utlåtande att gå i verkställighet i den ordning, som för laga kraft ägande dom är stadgad, för så vitt icke besvär anföres mot förrättningen inom den i mom. 13 här ovan angivna tiden.

Kropp, Mörarp den 24 mars 1964.

I tjänsten:

Lennart Kindblom

Lantbruksingenjör

Gunnar Nilsson Nils Larsson

Bilaga Da.

KOSTNADSFÖRDELNINGSLÄNGD

Fastighet / Ägare m. m.	Sök. o. likst. = S	Båtnad kronor	Fastighets andel i: för särskild avdelning beräknad kostnad kronor	för samfälligheten beräknad kostnad kronor	samfälligheten verkliga kostnad procent	Samfällighets andel i gemensamma kostnader procent
1	2	3	4	5	6	7
KROPPS SOCKEN						
Lydeslund 2[1]						
Magdalena Ekeroth, arr. Oscar Åkesson	S					
Avd. 1, ägofig. 1-4		8632	8996	8996	14,189	✓
Hjortshög 6[10], 32/512 mtl						
Edvin Carlsson	-					
Avd. 1, ägofig. 5		1751	1825	1825	2,878	✓
Hjortshög 6[11], 23/512 mtl						
Julius Norberg	-					
Avd. 1		100	104	104	0,164	✓
Hjortshög 6[16]						
Edvin Carlsson	-					
Avd. 1, ägofig. 6		791	824	824	1,300	✓
Hjortshög 6[19], 37/512 mtl						
Tage Palmgren	S					
Avd. 1, ägofig. 7-11		10348	10784	10784	17,009	✓
Hjortshög 6[8], 21/512 mtl						
Edvin Carlsson, arr. Per Franke	-					
Avd. 1, ägofig. 12		487	507	507	0,800	✓
Hjortshög 6[18], 1/512 mtl						
Einar Hall	S					
Avd. 1, ägofig. 13		1048	1092	1092	1,722	✓
Hjortshög 6[5], 66/512 mtl						
Edvin Ohlsson, arr. Arthur Nilsson	S					
Avd. 1		300	313			
Avd. 2, ägofig. 34-35		3250	2294	2607	4,112	✓
Överföres		26707	26739	26739	42,174	

Lantbruksstyrelsen 3045 n. 1962 juni. 3 000.

STATENS REPRODUKTIONSANSTALT

Fastighet / Ägare m. m.	Sök. o. likst. = S	Båtnad kronor	Fastighets andel i: för särskild avdelning beräknad kostnad kronor	för samfälligheten beräknad kostnad kronor	samfälligheten verkliga kostnad procent	Samfällighets andel i gemensamma kostnader procent
1	2	3	4	5	6	7
Överfört		26707	26739	26739	42,174	
Hjortshög 6[17]						
Sven Johansson	-					
Avd. 1		300	313	313	0,494	√
Hjortshög 10[14]						
Leif Frisk	-					
Avd. 1		300	313	313	0,494	√
Hjortshög 6[4], 112/512 mtl						
Gustav Bengtsson	-					
Avd. 1		100	104	104	0,164	√
MÖRARPS SOCKEN						
Rosenlund 1[45], 2/100 mtl						
Einar Hall	S					
Avd. 1, ägofig. 14		1487	1549	1549	2,443	√
Rosenlund av 1[9], 2/100 mtl						
Edvin Carlsson, arr. Per Franke	-					
Avd. 1, ägofig. 15-16		136	142	142	0,224	√
Rosenlund av 1[9], 2/100 mtl						
Erik Jönsson	-					
Avd. 1, ägofig. 17		1058	1102	1102	1,738	√
Rosenlund 1[4], 6/100 mtl						
Oscar Prytz	S					
Avd. 1, ägofig. 18-19		3811	3971	3971	6,263	√
Rosenlund 1[8], 3/100 mtl						
Edvin Carlsson, arr. Per Franke	-					
Avd. 1, ägofig. 20-21		1389	1447	1447	2,282	√
Överföres		35288	35680	35680	56,276	

KOSTNADSFÖRDELNINGSLÄNGD

Fastighet / Ägare m. m.	Sök. o. likst. = S	Båtnad kronor	Fastighets andel i: för särskild avdelning beräknad kostnad kronor	för samfälligheten beräknad kostnad kronor	samfälligheten verkliga kostnad procent	Samfällighets andel i gemensamma kostnader procent
1	2	3	4	5	6	7
Överfört		35288	35680	35680	56,276	
Rosenlund 1^{30}						
Kjell Randau	-					
Avd. 1, ägofig. 22		1063	1108	1108	1,747	✓
Rosenlund 1^{46}, 16/1000 mtl						
Kurt Carlsson	S					
Avd. 1, ägofig. 23-25		2362	2461	2461	3,882	✓
Rosenlund 1^{27}, 24/1000 mtl						
John Bengtsson	-					
Avd. 1,ägofig. 26		1751	1825	1825	2,878	✓
Rosenlund 1^{5}, 9/100 mtl						
John Bengtsson	-					
Avd. 1, ägofig. 27		5721	5962	5962	9,404	✓
Rosenlund 1^{6}, 4/100 mtl						
Harald Ludvigssons dödsbo	-					
Avd. 1, ägofig. 28		4087	4259	4259	6,718	✓
Rosenlund 1^{12}, 12/100 mtl						
Johan Ahlin, arr. Lennart Persson	S					
Avd. 1		300	313			
Avd. 2, ägofig. 29		3500	2471	2784	4,391	✓
Rosenlund 1^{11}, 15/100 mtl						
Ruben Ohlssons dödsbo, arr. Bengt Rubensson	S					
Avd. 2, ägofig. 30-31		3600	2541	2541	4,008	✓
Överföres		57672	56620	56620	89,304	

Lantbruksstyrelsen 3045 n. 1962 juni. 3 000.

STATENS REPRODUKTIONSANSTALT

Fastighet / Ägare m. m.	Sök. o. likst. = S	Båtnad kronor	Fastighets andel i: för särskild avdelning beräknad kostnad kronor	för samfälligheten beräknad kostnad kronor	samfälligheten verkliga kostnad procent	Samfällighets andel i gemensamma kostnader procent
1	2	3	4	5	6	7
Överfört		57672	56620	56620	89,304	
Rosenlund 1[10], 6/100 mtl						
Edvin Ohlsson, arr. Arthur Nilsson	S					
Avd. 2, ägofig. 32-33		6650	4694	4694	7,404	✓
Rosenlund 1[31]						
Hugo Melliander	-					
Avd. 1		500	521	521	0,822	✓
Rosenlund 1[32]						
Erik Bengtsson	-					
Avd. 1		300	313	313	0,494	✓
Rosenlund 1[33]						
Karl Gunnarsson	-					
Avd. 1		300	313	313	0,494	✓
Rosenlund 1[34]						
Arthur Tullberg	-					
Avd. 1		300	313	313	0,494	✓
Rosenlund 1[37]						
Carl Holmqvist	-					
Avd. 1		300	313	313	0,494	✓
Rosenlund 1[38]						
Thure Andersson	-					
Avd. 1		300	313	313	0,494	
Summa		66322	63400	63400	100,000	

Kropp, Mörarp den 24 mars 1964.

I tjänsten:

Lennart Kindblom
Lantbruksingenjör

Bilaga

Typritning B-2

BRUNN

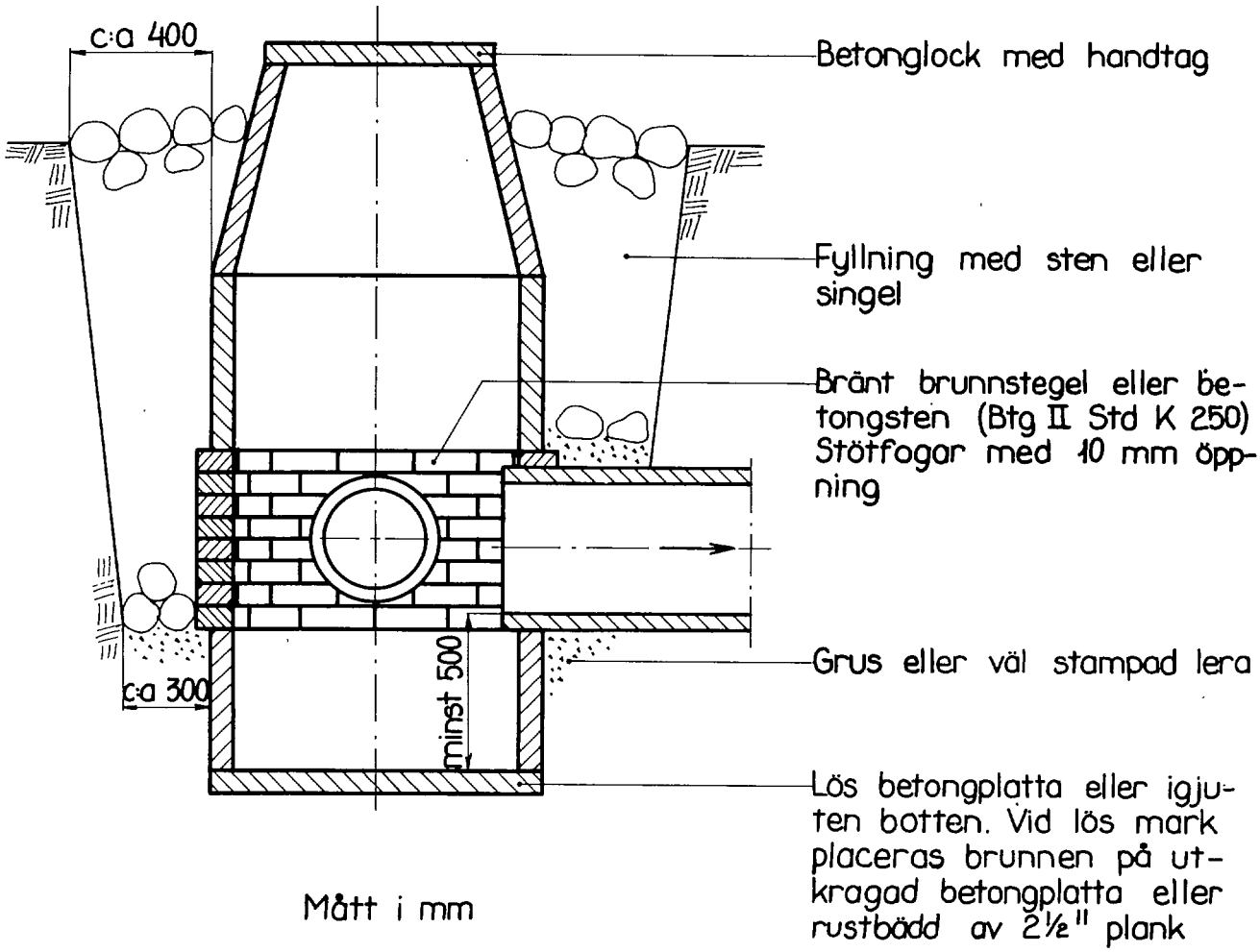

Mått i mm

Lantbruksstyrelsen 3087. 53 maj.

Statens Reproduktionsanstalt 1960

Skala 1:20.
Mått i mm.

Bilaga

Typritning B-5

Kopplingsbrunn.

Sektion A-A.

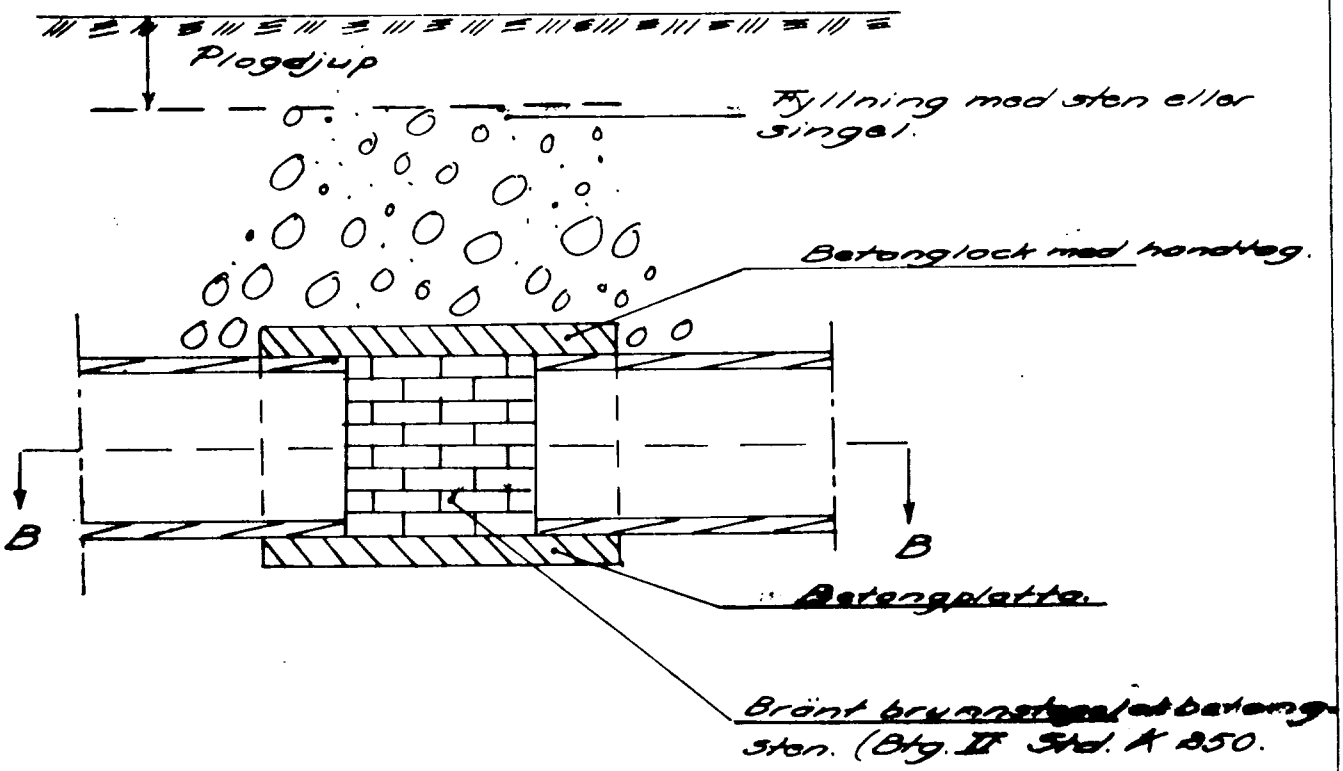

Sektion B-B.

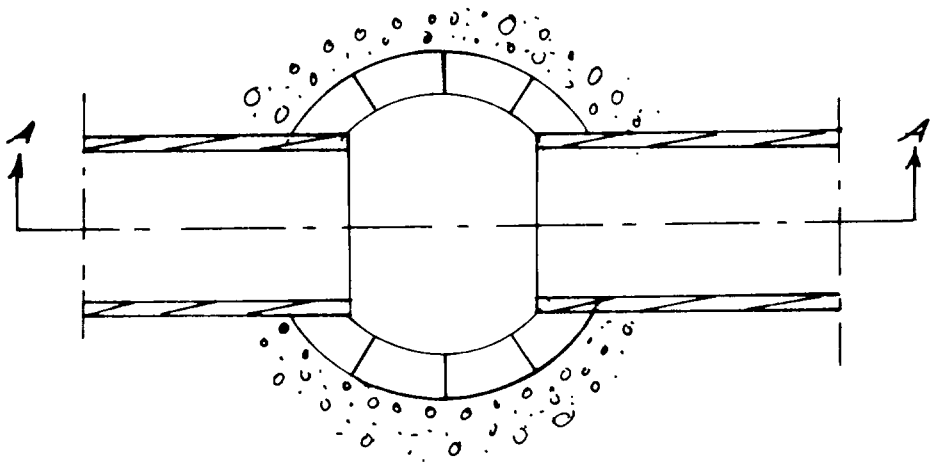

Skala 1:20.
Mått i mm.

Bilaga

Typritning B-6.

Brunn med dagvattenintag.

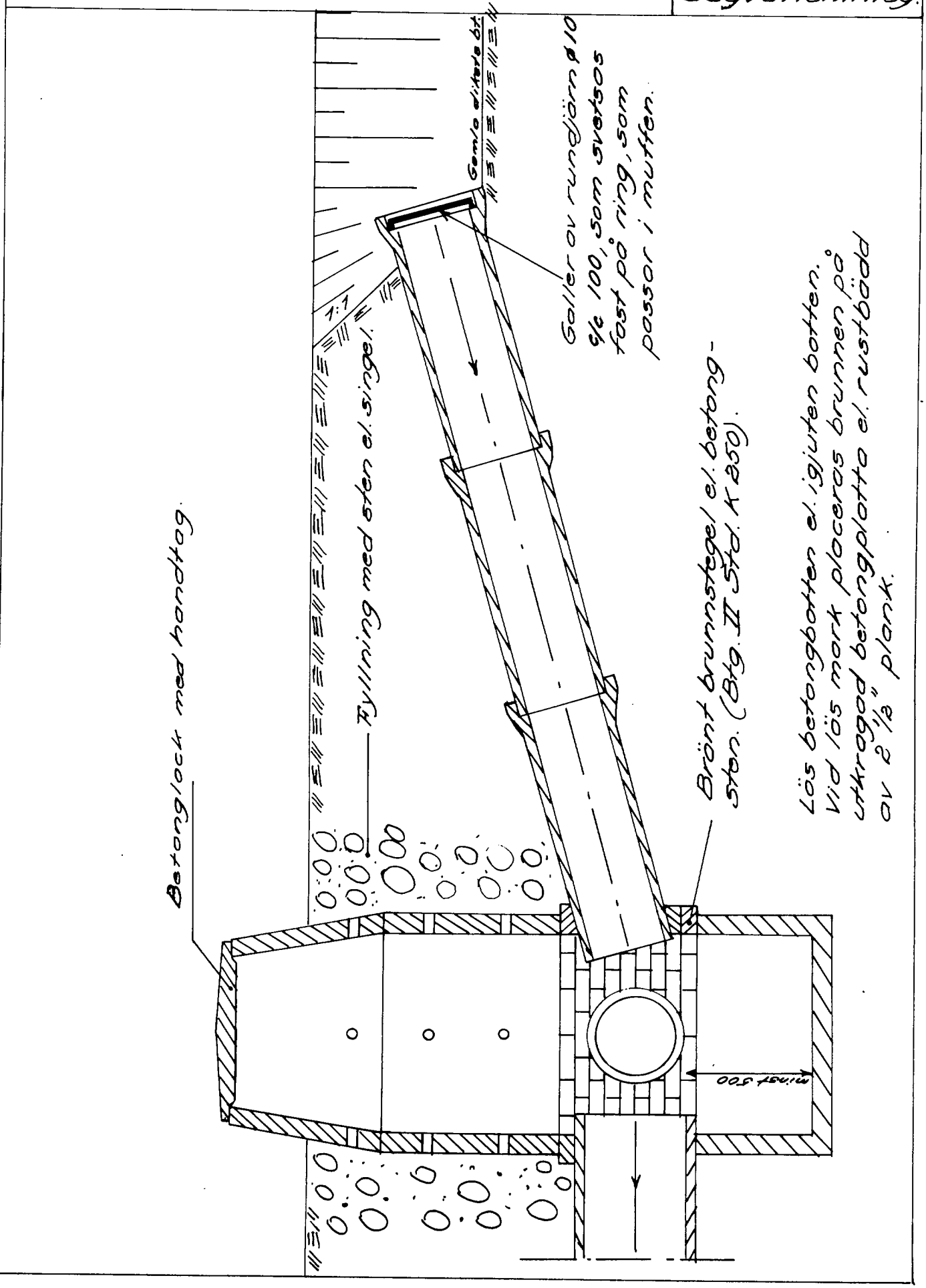

Skala 1:50
Mått i mm.

Bilaga
Typritning 0-3
Ommurning.

Sektion A-A.

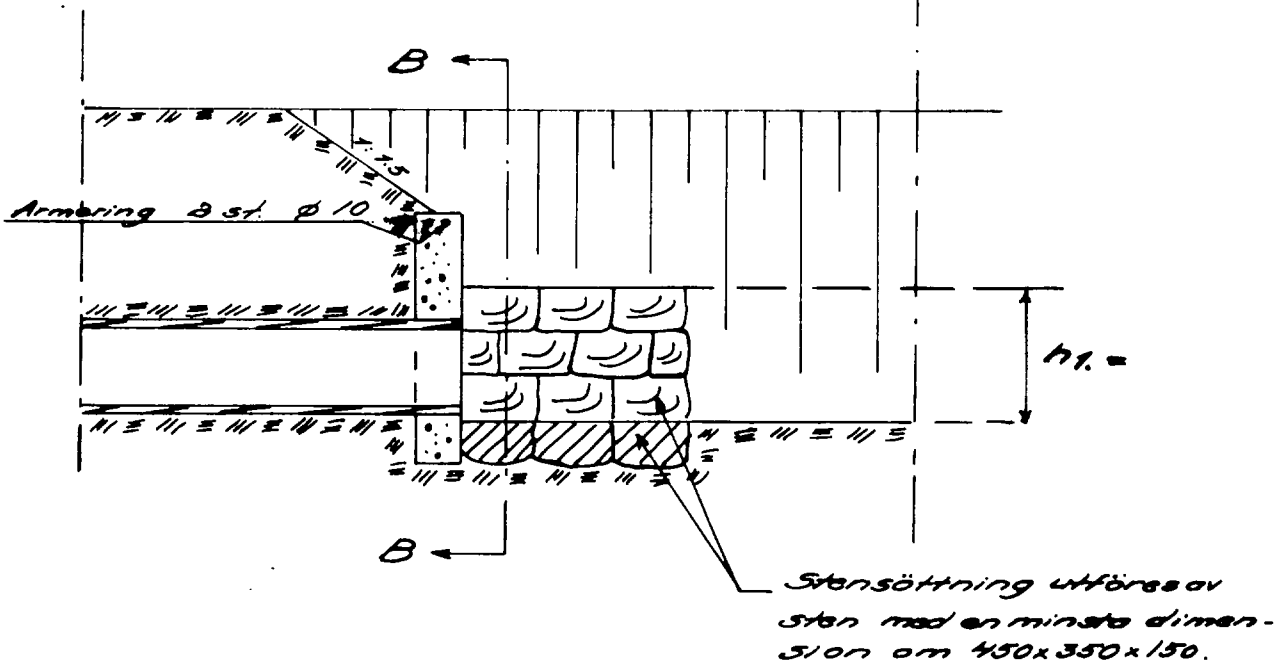

Sektion B-B

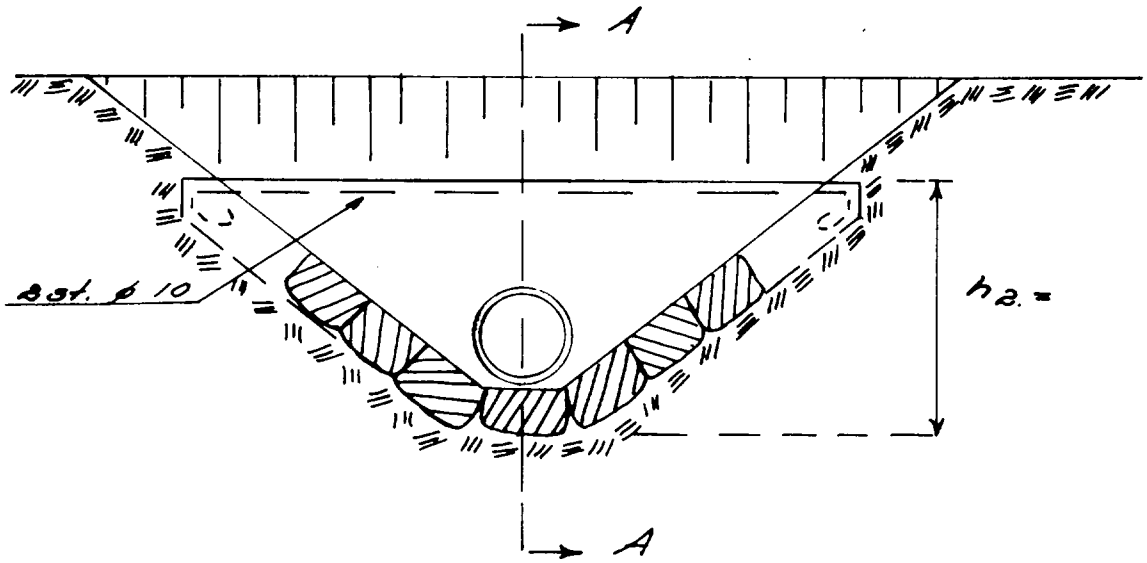

Tillhör bilaga 1.

F U L L M A K T

Fru Magdalena Ekeroth, ägare till fastigheten Lydeslund 2^1 i Kropps socken, befullmäktigar härigenom Inspektor Anders Hansson, Rosendal, Mörarp, att vid sammanträden under syneförrättning angående torrläggning av marker, berörande Lydeslund 2^1 m.fl. fastigheter i Kropps socken och Rosenlund nr 1 m.fl. fastigheter i Kropps och Mörarps socknar, ansöka om syneförrättningar samt föra och bevaka min talan.

Sammanträden äro utsatta att hållas för "Lydeslund 2^1 m.fl." lördagen den 22 februari 1964 kl. 10.00 och för "Rosenlund nr 1 m.fl." tisdagen den 24 mars 1964 kl. 10.00.

Inspektor Hanssons åtgärder angående min fastighet Lydeslund 2^1 godkännes till alla delar.

Lissabon den 5 april 1964.

Magdalena Ekeroth

Magdalena Ekeroth

Bevittnas:

Oran Langenskiöld Idalina Henriques

Originalet inbundet i "Lydeslunds df år 1964" inh. 25/5-1964.

Att, såvitt framgår av härstädes fört vederbörligt diarium, besvär icke inom laga tid anförts över en enligt uppgift den 24 mars 1964 avslutad laga syneförrättning angående Rosenlunds dikningsföretag år 1964 inom Kropps och Mörarps socknar, Malmöhus län; det varder härmed till bevis meddelat. Växjö i Söderbygdens vattendomstols kansli den 1 juni 1964.

Ex officio:

[signature]

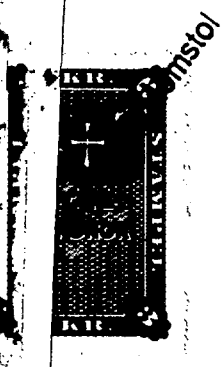

Lantbruksingenjören i Malmöhus län.

pel 3 kronor.

BESIKTNINGS-RAPPORT

Diarie nr

Fnr 1654

Företagets namn Rosenlunds dikningsföretag år 1964			
Socken Kropps och Mörarps		Län Malmöhus	
Ordf. i styrelsen ~~XXXXXXXXXXXXXXXXXX~~ Inspektor Anders Hansson, Rosendal, Mörarp			
Statligt stöd bev. den	Bidrag till utförandet, kr	Bidrag till rensning, kr	
Arbetstid jml. V. L. 10:62. 24 mars 1974	Förlängning jml. V. L. 7:58	Kontrakterad arbetstid	Kontrakterad arbetstid förlängd till
Nu tillstyrkes till utbetalning	av bidrag till utförandet, kr	av bidrag till rensning, kr	
Besiktning verkställd den 28 juni 1965		Besiktning verkställd av ingenjör Hans-Thure Hansson	

Vid besiktningen befanns, att företaget utförts i nära överensstämmelse med den fastställda arbetsplanen, varför företaget godkännes.

Företagets verkliga kostnader har uppgått till 69673:- kronor.

Malmö den 29 juni 1965.

I tjänsten:

Lennart Kindblom
Lantbruksingenjör

Lantbruksstyrelsen 3068. 64 jan. 2000. SRA 72464